見積参考資料

工事名　Ｒ２馬土　広瀬北谷　つ・貞光長瀬　流路工事

◇経費情報◇

工種区分	砂防・地すべり等工事
単価地区	美馬１
施工地域・工事場所	補正無し（地方部　施工場所が一般交通等の影響を受けない場合）
前金支出割合	補正を行わない
契約保証	金銭的保証
現場環境改善費	計上しない

注意

「見積参考資料」は入札参加者の迅速で適正な工事費の見積りのための一資料であり、請負契約を拘束するものではない。

設計内訳書（本01）

工事名	Ｒ２馬土　広瀬北谷　つ・貞光長瀬　流路工事	事業区分 工事区分	砂防･地すべり対策 流路

工事区分・工種・種別・細別	規格	単位	数量	単価	金額	数量・金額増減	摘要
流路		式	1				
砂防土工		式	1				
掘削工		式	1				
掘削(砂防)	土質:土砂,施工数量:3,000m3未満,障害:無し	m3	70				単　1号
掘削(砂防)	土質:軟岩	m3	20				単　2号
盛土工		式	1				
盛土(流用土)	施工幅員:2.5m未満	m3	4				単　3号
残土処理工		式	1				
土砂等運搬	土質:土砂(岩塊･玉石混り土含む)	m3	50				単　4号
残土等処分		m3	50				単　5号
流路護岸工		式	1				
作業土工		式	1				
床掘り	土質:土砂	m3	60				単　6号

設計内訳書（本01）

工事名	Ｒ２馬土　広瀬北谷　つ・貞光長瀬　流路工事	事業区分 工事区分	砂防･地すべり対策 流路

工事区分・工種・種別・細別	規格	単位	数量	単価	金額	数量・金額増減	摘要
床掘り	土質:軟岩	m3	2				単　7号
基面整正		m2	50				単　8号
岩盤清掃		m2	11				単　9号
埋戻し	土質:土砂	m3	70				単　10号
埋戻し	土質:土砂	m3	30				単　11号
ｺﾝｸﾘｰﾄ擁壁工 ４号渓流保全工		式	1				
ｺﾝｸﾘｰﾄ	ｺﾝｸﾘｰﾄ規格:各種,養生費:一般養生,ｺﾝｸﾘｰﾄ夜間割増:無し	m3	10				単　12号
目地板	目地板の種類:瀝青質目地板t=10,目地板厚さ:厚10mm	m2	2				単　13号
型枠	型枠の種類:一般型枠	m2	59				単　14号
水抜ﾊﾟｲﾌﾟ	VP-65	m	2				単　15号
底版ｺﾝｸﾘｰﾄ		m3	2				単　16号
目地版		m2	7				単　17号
ｺﾝｸﾘｰﾄ擁壁工 ５号渓流保全工		式	1				

設計内訳書（本01）

工事名	Ｒ２馬土　広瀬北谷　つ・貞光長瀬　流路工事	事業区分 工事区分	砂防･地すべり対策 流路

工事区分・工種・種別・細別	規格	単位	数量	単価	金額	数量・金額増減	摘要
ｺﾝｸﾘｰﾄ	ｺﾝｸﾘｰﾄ規格:各種,養生費:一般養生,ｺﾝｸﾘｰﾄ夜間割増:無し	m3	6				単　18号
目地板	目地板の種類:瀝青質目地板t=10,目地板厚さ:厚10mm	m2	2				単　19号
型枠	型枠の種類:一般型枠	m2	35				単　20号
水抜ﾊﾟｲﾌﾟ	VP-65	m	2				単　21号
底版ｺﾝｸﾘｰﾄ		m3	2				単　22号
目地版		m2	4				単　23号
床固め工		式	1				
床固め本体工 ２号床固工		式	1				
ｺﾝｸﾘｰﾄ		m3	27				単　24号
型枠	型枠の種類:一般型枠	m2	49				単　25号
足場		m	15				単　26号
垂直壁工 ２号垂直壁工		式	1				
ｺﾝｸﾘｰﾄ	ｺﾝｸﾘｰﾄ規格:各種,養生費:一般養生,ｺﾝｸﾘｰﾄ夜間割増:無し	m3	11				単　27号

設計内訳書（本01）

工事名	Ｒ２馬土　広瀬北谷　つ・貞光長瀬　流路工事	事業区分 工事区分	砂防･地すべり対策 流路

工事区分・工種・種別・細別	規格	単位	数量	単価	金額	数量・金額増減	摘要
型枠	型枠の種類:一般型枠	m2	28				単　28号
足場		m	10				単　29号
垂直壁工 ３号垂直壁工		式	1				
ｺﾝｸﾘｰﾄ	ｺﾝｸﾘｰﾄ規格:各種,養生費:一般養生,ｺﾝｸﾘｰﾄ夜間割増:無し	m3	11				単　30号
型枠	型枠の種類:一般型枠	m2	28				単　31号
足場		m	10				単　32号
垂直壁工 ４号垂直壁工		式	1				
ｺﾝｸﾘｰﾄ	ｺﾝｸﾘｰﾄ規格:各種,養生費:一般養生,ｺﾝｸﾘｰﾄ夜間割増:無し	m3	14				単　33号
型枠	型枠の種類:一般型枠	m2	29				単　34号
足場		m	9				単　35号
ｺﾙｹﾞｰﾄﾊﾟｲﾌﾟ	Ｄ形　半円形1650×800	m	6				単　36号
側壁工 １号床固工		式	1				
ｺﾝｸﾘｰﾄ	ｺﾝｸﾘｰﾄ規格:各種,養生費:一般養生,ｺﾝｸﾘｰﾄ夜間割増:無し	m3	5				単　37号

設計内訳書（本01）

工事名	Ｒ２馬土　広瀬北谷　つ・貞光長瀬　流路工事	事業区分 工事区分	砂防･地すべり対策 流路

工事区分・工種・種別・細別	規格	単位	数量	単価	金額	数量・金額増減	摘要
目地板	目地板の種類:瀝青質目地板t=10,目地板厚さ:厚10mm	m2	4				単　38号
水抜ﾊﾟｲﾌﾟ	管径･管種類:VP-65,ﾌｨﾙﾀｰ:有り	m	1				単　39号
型枠	型枠の種類:一般型枠	m2	23				単　40号
足場	安全ﾈｯﾄ:無し	掛m2	10				単　41号
側壁工 ２号床固工		式	1				
ｺﾝｸﾘｰﾄ	ｺﾝｸﾘｰﾄ規格:各種,養生費:一般養生,ｺﾝｸﾘｰﾄ夜間割増:無し	m3	10				単　42号
目地板	目地板の種類:瀝青質目地板t=10,目地板厚さ:厚10mm	m2	6				単　43号
水抜ﾊﾟｲﾌﾟ	管径･管種類:VP-65,ﾌｨﾙﾀｰ:有り	m	2				単　44号
型枠	型枠の種類:一般型枠	m2	42				単　45号
足場	安全ﾈｯﾄ:無し	掛m2	20				単　46号
水叩工 １号床固工		式	1				
ｺﾝｸﾘｰﾄ	ｺﾝｸﾘｰﾄ規格:各種,養生費:一般養生,ｺﾝｸﾘｰﾄ夜間割増:無し	m3	2				単　47号
目地板	目地板の種類:瀝青質目地板t=10,目地板厚さ:厚10mm	m2	5				単　48号

設計内訳書（本01）

工事名	Ｒ２馬土　広瀬北谷　つ・貞光長瀬　流路工事	事業区分 工事区分	砂防･地すべり対策 流路

工事区分・工種・種別・細別	規格	単位	数量	単価	金額	数量・金額増減	摘要
水叩工 ２号床固工		式	1				
ｺﾝｸﾘｰﾄ	ｺﾝｸﾘｰﾄ規格:各種,養生費:一般養生,ｺﾝｸﾘｰﾄ夜間割増:無し	m3	3				単　49号
目地板	目地板の種類:瀝青質目地板t=10,目地板厚さ:厚10mm	m2	7				単　50号
排水構造物工		式	1				
側溝工		式	1				
床堀		m3	50				単　51号
埋戻し		m3	30				単　52号
ﾌﾟﾚｷｬｽﾄU型側溝	U型側溝規格:道路用鉄筋ｺﾝｸﾘｰﾄ側溝1種300B	m	62				単　53号
側溝蓋		枚	124				単　54号
仮設工		式	1				
仮水路工		式	1				
暗渠排水管		m	40				単　55号
土のう		袋	6				単　56号

設計内訳書（本01）

工事名	Ｒ２馬土　広瀬北谷　つ・貞光長瀬　流路工事	事業区分 工事区分	砂防･地すべり対策 流路

工事区分・工種・種別・細別	規格	単位	数量	単価	金額	数量・金額増減	摘要
交通管理工		式	1				
交通誘導警備員 Ｂ		人日	40				単　57号
直接工事費		式	1				
共通仮設		式	1				
共通仮設費（率計上）		式	1				
純工事費		式	1				
現場管理費		式	1				
工事原価		式	1				
一般管理費等		式	1				
工事価格		式	1				
消費税額及び地方消費税額		式	1				
工事費計		式	1				

1次単価表

単価使用年月	2020.07
歩掛適用年月	2020.07
労務調整係数	1.000-00000　0.0　0

単　1号	掘削(砂防)	土質:土砂,施工数量:3,000m3未満, 障害:無し	単位	m3	単位数量	1	単価	

名称・規格	条件	単位	数量	単価	金額	摘要
掘削(砂防)	土砂,3,000m3未満,無し	m3	1			
合計						
単価						円／m3

1次単価表

単価使用年月	2020.07
歩掛適用年月	2020.07
労務調整係数	1.000-00000　0.0　0

単　2号	掘削(砂防)	土質:軟岩	単位	m3	単位数量	1	単価	

名称・規格	条件	単位	数量	単価	金額	摘要
掘削(砂防)	軟岩,機械走行面より5m以内	m3	1			
合計						
単価						円／m3

1次単価表

単価使用年月	2020.07
歩掛適用年月	2020.07
労務調整係数	1.000-00000　0.0　0

単　3号	盛土(流用土)	施工幅員:2.5m未満	単位	m3	単位数量	1	単価	

名称・規格	条件	単位	数量	単価	金額	摘要
路体(築堤)盛土	2.5m未満	m3	1			
合計						
単価						円／m3

1次単価表

単価使用年月	2020.07
歩掛適用年月	2020.07
労務調整係数	1.000-00000　0.0　0

単　4号	土砂等運搬	土質:土砂(岩塊･玉石混り土含む)	単位	m3	単位数量	1	単価	

名称・規格	条件	単位	数量	単価	金額	摘要
土砂等運搬	小規模,ﾊﾞｯｸﾎｳ山積0.28m3(平積0.2m3),土砂(岩塊･玉石混り土含む),無し,5.0km以下	m3	1			
合計						
単価						円／m3

１次単価表

単価使用年月	2020.07
歩掛適用年月	2020.07
労務調整係数	1.000-00000　0.0　0

単　5号	残土等処分		単位	m3	単位数量	1	単価	
名称・規格		条件	単位	数量	単価	金額	摘要	
残土等処分			m3	1				
合計								
単価							円／m3	

１次単価表

単価使用年月	2020.07
歩掛適用年月	2020.07
労務調整係数	1.000-00000　0.0　0

単　6号	床掘り	土質:土砂	単位	m3	単位数量	1	単価	
名称・規格		条件	単位	数量	単価	金額	摘要	
床掘り		土砂,標準,無し,無し	m3	1				
合計								
単価							円／m3	

１次単価表

単価使用年月	2020.07
歩掛適用年月	2020.07
労務調整係数	1.000-00000　0.0　0

単　7号	床掘り	土質:軟岩	単位	m3	単位数量	1	単価	

名称・規格	条件	単位	数量	単価	金額	摘要
床掘り	岩塊･玉石,標準,無し,無し	m3	1			
合計						
単価						円／m3

１次単価表

単価使用年月	2020.07
歩掛適用年月	2020.07
労務調整係数	1.000-00000　0.0　0

単　8号	基面整正		単位	m2	単位数量	1	単価	

名称・規格	条件	単位	数量	単価	金額	摘要
基面整正		m2	1			
合計						
単価						円／m2

１次単価表

単価使用年月	2020.07
歩掛適用年月	2020.07
労務調整係数	1.000-00000　0.0　0

単　9号	岩盤清掃		単位	m2	単位数量	1	単価	

名称・規格	条件	単位	数量	単価	金額	摘要
岩盤清掃		m2	1			単　58号
合計						
単価						円／m2

１次単価表

単価使用年月	2020.07
歩掛適用年月	2020.07
労務調整係数	1.000-00000　0.0　0

単　10号	埋戻し	土質:土砂	単位	m3	単位数量	1	単価	

名称・規格	条件	単位	数量	単価	金額	摘要
埋戻し	最大埋戻幅1m以上4m未満	m3	1			
合計						
単価						円／m3

1次単価表

単価使用年月	2020.07
歩掛適用年月	2020.07
労務調整係数	1.000-00000　0.0　0

単　11号	埋戻し	土質:土砂	単位	m3	単位数量	1	単価	

名称・規格	条件	単位	数量	単価	金額	摘要
埋戻し	最大埋戻幅1m未満	m3	1			
合計						
単価						円／m3

1次単価表

単価使用年月	2020.07
歩掛適用年月	2020.07
労務調整係数	1.000-00000　0.0　0

単　12号	ｺﾝｸﾘｰﾄ	ｺﾝｸﾘｰﾄ規格:各種,養生費:一般養生, ｺﾝｸﾘｰﾄ夜間割増:無し	単位	m3	単位数量	1	単価	

名称・規格	条件	単位	数量	単価	金額	摘要
ｺﾝｸﾘｰﾄ	無筋・鉄筋構造物,ﾊﾞｯｸﾎｳ(ｸﾚｰﾝ機能付)打設,18-5-40(高炉),一般養生,全ての費用	m3	1			
生ｺﾝｸﾘｰﾄ 小型車割増 4t車		m3	1			
合計						
単価						円／m3

1次単価表

単価使用年月	2020.07
歩掛適用年月	2020.07
労務調整係数	1.000-00000　0.0　0

単　13号	目地板	目地板の種類:瀝青質目地板t=10,目地板厚さ:厚10mm	単位	m2	単位数量	1	単価	

名称・規格	条件	単位	数量	単価	金額	摘要
目地板	瀝青質目地板t=10	m2	1			
合計						
単価						円／m2

1次単価表

単価使用年月	2020.07
歩掛適用年月	2020.07
労務調整係数	1.000-00000　0.0　0

単　14号	型枠	型枠の種類:一般型枠	単位	m2	単位数量	1	単価	

名称・規格	条件	単位	数量	単価	金額	摘要
型枠工[砂防]	無,標準(1.0)	m2	1			単　59号
合計						
単価						円／m2

1次単価表

単価使用年月	2020.07
歩掛適用年月	2020.07
労務調整係数	1.000-00000　0.0　0

単　15号	水抜ﾊﾟｲﾌﾟ	VP-65	単位	m	単位数量	1	単価	

名称・規格	条件	単位	数量	単価	金額	摘要
硬質塩化ﾋﾞﾆﾙ管(一般管) VP-65		m	1			
合計						
単価						円／m

1次単価表

単価使用年月	2020.07
歩掛適用年月	2020.07
労務調整係数	1.000-00000　0.0　0

単　16号	底版ｺﾝｸﾘｰﾄ		単位	m3	単位数量	1	単価	

名称・規格	条件	単位	数量	単価	金額	摘要
ｺﾝｸﾘｰﾄ	無筋･鉄筋構造物,ﾊﾞｯｸﾎｳ(ｸﾚｰﾝ機能付)打設,18-5-40(高炉),一般養生,全ての費用	m3	1			
生ｺﾝｸﾘｰﾄ 小型車割増 4t車		m3	1			
合計						
単価						円／m3

1次単価表

単価使用年月	2020.07
歩掛適用年月	2020.07
労務調整係数	1.000-00000　0.0　0

単　17号	目地版		単位	m2	単位数量	1	単価	

名称・規格	条件	単位	数量	単価	金額	摘要
目地板	瀝青質目地板t=10	m2	1			
合計						
単価						円／m2

1次単価表

単価使用年月	2020.07
歩掛適用年月	2020.07
労務調整係数	1.000-00000　0.0　0

単　18号	ｺﾝｸﾘｰﾄ	ｺﾝｸﾘｰﾄ規格:各種,養生費:一般養生, ｺﾝｸﾘｰﾄ夜間割増:無し	単位	m3	単位数量	1	単価	

名称・規格	条件	単位	数量	単価	金額	摘要
ｺﾝｸﾘｰﾄ	無筋･鉄筋構造物,ﾊﾞｯｸﾎｳ(ｸﾚｰﾝ機能付)打設,18-5-40(高炉),一般養生,全ての費用	m3	1			
生ｺﾝｸﾘｰﾄ 小型車割増 4t車		m3	1			
合計						
単価						円／m3

1次単価表

単価使用年月	2020.07
歩掛適用年月	2020.07
労務調整係数	1.000-00000　0.0　0

単　19号	目地板	目地板の種類:瀝青質目地板t=10,目地板厚さ:厚10mm	単位	m2	単位数量	1	単価	

名称・規格	条件	単位	数量	単価	金額	摘要
目地板	瀝青質目地板t=10	m2	1			
合計						
単価						円／m2

1次単価表

単価使用年月	2020.07
歩掛適用年月	2020.07
労務調整係数	1.000-00000　0.0　0

単　20号	型枠	型枠の種類:一般型枠	単位	m2	単位数量	1	単価	

名称・規格	条件	単位	数量	単価	金額	摘要
型枠工[砂防]	無,標準(1.0)	m2	1			単　59号
合計						
単価						円／m2

1次単価表

単価使用年月	2020.07
歩掛適用年月	2020.07
労務調整係数	1.000-00000　0.0　0

単　21号	水抜ﾊﾟｲﾌﾟ	VP-65	単位	m	単位数量	1	単価	

名称・規格	条件	単位	数量	単価	金額	摘要
硬質塩化ﾋﾞﾆﾙ管(一般管) VP-65		m	1			
合計						
単価						円／m

1次単価表

単価使用年月	2020.07
歩掛適用年月	2020.07
労務調整係数	1.000-00000　0.0　0

単　22号	底版ｺﾝｸﾘｰﾄ		単位	m3	単位数量	1	単価	

名称・規格	条件	単位	数量	単価	金額	摘要
ｺﾝｸﾘｰﾄ	無筋･鉄筋構造物,ﾊﾞｯｸﾎｳ(ｸﾚｰﾝ機能付)打設,18-5-40(高炉),一般養生,全ての費用	m3	1			
生ｺﾝｸﾘｰﾄ 小型車割増 4t車		m3	1			
合計						
単価						円／m3

1次単価表

単価使用年月	2020.07
歩掛適用年月	2020.07
労務調整係数	1.000-00000　0.0　0

単　23号	目地版		単位	m2	単位数量	1	単価	

名称・規格	条件	単位	数量	単価	金額	摘要
目地板	瀝青質目地板t=10	m2	1			
合計						
単価						円／m2

1次単価表

単価使用年月	2020.07
歩掛適用年月	2020.07
労務調整係数	1.000-00000　0.0　0

単　24号	ｺﾝｸﾘｰﾄ		単位	m3	単位数量	1	単価	

名称・規格	条件	単位	数量	単価	金額	摘要
ｺﾝｸﾘｰﾄ	無筋･鉄筋構造物,ﾊﾞｯｸﾎｳ(ｸﾚｰﾝ機能付)打設,18-5-40(高炉),一般養生,全ての費用	m3	1			
生ｺﾝｸﾘｰﾄ 小型車割増 4t車		m3	1			
合計						
単価						円／m3

１次単価表

単価使用年月	2020.07
歩掛適用年月	2020.07
労務調整係数	1.000-00000　0.0　0

単　25号	型枠	型枠の種類:一般型枠	単位	m2	単位数量	1	単価	

名称・規格	条件	単位	数量	単価	金額	摘要
型枠工[砂防]	無,標準(1.0)	m2	1			単　59号
合計						
単価						円／m2

１次単価表

単価使用年月	2020.07
歩掛適用年月	2020.07
労務調整係数	1.000-00000　0.0　0

単　26号	足場		単位	m	単位数量	1	単価	

名称・規格	条件	単位	数量	単価	金額	摘要
足場設置･撤去[砂防]		m	1			単　60号
合計						
単価						円／m

1次単価表

単価使用年月	2020.07
歩掛適用年月	2020.07
労務調整係数	1.000-00000　0.0　0

単　27号	ｺﾝｸﾘｰﾄ	ｺﾝｸﾘｰﾄ規格:各種,養生費:一般養生, ｺﾝｸﾘｰﾄ夜間割増:無し	単位	m3	単位数量	1	単価	

名称・規格	条件	単位	数量	単価	金額	摘要
ｺﾝｸﾘｰﾄ	無筋･鉄筋構造物,ﾊﾞｯｸﾎｳ(ｸﾚｰﾝ機能付)打設,18-5-40(高炉),一般養生,全ての費用	m3	1			
生ｺﾝｸﾘｰﾄ 小型車割増 4t車		m3	1			
合計						
単価						円／m3

1次単価表

単価使用年月	2020.07
歩掛適用年月	2020.07
労務調整係数	1.000-00000　0.0　0

単　28号	型枠	型枠の種類:一般型枠	単位	m2	単位数量	1	単価	

名称・規格	条件	単位	数量	単価	金額	摘要
型枠工[砂防]	無,標準(1.0)	m2	1			単　59号
合計						
単価						円／m2

1次単価表

単価使用年月	2020.07
歩掛適用年月	2020.07
労務調整係数	1.000-00000　0.0　0

単　29号	足場		単位	m	単位数量	1	単価	

名称・規格	条件	単位	数量	単価	金額	摘要
足場設置･撤去[砂防]		m	1			単　60号
合計						
単価						円／m

1次単価表

単価使用年月	2020.07
歩掛適用年月	2020.07
労務調整係数	1.000-00000　0.0　0

単　30号	ｺﾝｸﾘｰﾄ	ｺﾝｸﾘｰﾄ規格:各種,養生費:一般養生, ｺﾝｸﾘｰﾄ夜間割増:無し	単位	m3	単位数量	1	単価	

名称・規格	条件	単位	数量	単価	金額	摘要
ｺﾝｸﾘｰﾄ	無筋･鉄筋構造物,ﾊﾞｯｸﾎｳ(ｸﾚｰﾝ機能付)打設,18-5-40(高炉),一般養生,全ての費用	m3	1			
生ｺﾝｸﾘｰﾄ 小型車割増 4t車		m3	1			
合計						
単価						円／m3

１次単価表

単価使用年月	2020.07
歩掛適用年月	2020.07
労務調整係数	1.000-00000　0.0　0

単　31号	型枠	型枠の種類:一般型枠	単位	m2	単位数量	1	単価	

名称・規格	条件	単位	数量	単価	金額	摘要
型枠工[砂防]	無,標準(1.0)	m2	1			単　59号
合計						
単価						円／m2

１次単価表

単価使用年月	2020.07
歩掛適用年月	2020.07
労務調整係数	1.000-00000　0.0　0

単　32号	足場		単位	m	単位数量	1	単価	

名称・規格	条件	単位	数量	単価	金額	摘要
足場設置･撤去[砂防]		m	1			単　60号
合計						
単価						円／m

1次単価表

単価使用年月	2020.07
歩掛適用年月	2020.07
労務調整係数	1.000-00000　0.0　0

単　33号	ｺﾝｸﾘｰﾄ	ｺﾝｸﾘｰﾄ規格:各種,養生費:一般養生, ｺﾝｸﾘｰﾄ夜間割増:無し	単位	m3	単位数量	1	単価	

名称・規格	条件	単位	数量	単価	金額	摘要
ｺﾝｸﾘｰﾄ	無筋･鉄筋構造物,ﾊﾞｯｸﾎｳ(ｸﾚｰﾝ機能付)打設,18-5-40(高炉),一般養生,全ての費用	m3	1			
生ｺﾝｸﾘｰﾄ 小型車割増 4t車		m3	1			
合計						
単価						円／m3

1次単価表

単価使用年月	2020.07
歩掛適用年月	2020.07
労務調整係数	1.000-00000　0.0　0

単　34号	型枠	型枠の種類:一般型枠	単位	m2	単位数量	1	単価	

名称・規格	条件	単位	数量	単価	金額	摘要
型枠工[砂防]	無,標準(1.0)	m2	1			単　59号
合計						
単価						円／m2

１次単価表

単価使用年月	2020.07
歩掛適用年月	2020.07
労務調整係数	1.000-00000　0.0　0

単　35号	足場		単位	m	単位数量	1	単価	

名称・規格	条件	単位	数量	単価	金額	摘要
足場設置･撤去[砂防]		m	1			単　60号
合計						
単価						円／m

１次単価表

単価使用年月	2020.07
歩掛適用年月	2020.07
労務調整係数	1.000-00000　0.0　0

単　36号	ｺﾙｹﾞｰﾄﾊﾟｲﾌﾟ	D形　半円形1650×800	単位	m	単位数量	1	単価	

名称・規格	条件	単位	数量	単価	金額	摘要
ｺﾙｹﾞｰﾄﾊﾟｲﾌﾟ 呼び径1650mm　t=2.7mm		m	1			
合計						
単価						円／m

1次単価表

単価使用年月	2020.07
歩掛適用年月	2020.07
労務調整係数	1.000-00000　0.0　0

単　37号	ｺﾝｸﾘｰﾄ	ｺﾝｸﾘｰﾄ規格:各種,養生費:一般養生, ｺﾝｸﾘｰﾄ夜間割増:無し	単位	m3	単位数量	1	単価	

名称・規格	条件	単位	数量	単価	金額	摘要
ｺﾝｸﾘｰﾄ	無筋･鉄筋構造物,ﾊﾞｯｸﾎｳ(ｸﾚｰﾝ機能付)打設,18-5-40(高炉),一般養生,全ての費用	m3	1			
生ｺﾝｸﾘｰﾄ 小型車割増 4t車		m3	1			
合計						
単価						円／m3

1次単価表

単価使用年月	2020.07
歩掛適用年月	2020.07
労務調整係数	1.000-00000　0.0　0

単　38号	目地板	目地板の種類:瀝青質目地板t=10,目地板厚さ:厚10mm	単位	m2	単位数量	1	単価	

名称・規格	条件	単位	数量	単価	金額	摘要
目地板	瀝青質目地板t=10	m2	1			
合計						
単価						円／m2

1次単価表

単価使用年月	2020.07
歩掛適用年月	2020.07
労務調整係数	1.000-00000　0.0　0

単　39号	水抜ﾊﾟｲﾌﾟ	管径･管種類:VP-65,ﾌｨﾙﾀｰ:有り	単位	m	単位数量	1	単価	

名称・規格	条件	単位	数量	単価	金額	摘要
材料費(m)		m	1			単　61号
合計						
単価						円／m

1次単価表

単価使用年月	2020.07
歩掛適用年月	2020.07
労務調整係数	1.000-00000　0.0　0

単　40号	型枠	型枠の種類:一般型枠	単位	m2	単位数量	1	単価	

名称・規格	条件	単位	数量	単価	金額	摘要
型枠工[砂防]	無,標準(1.0)	m2	1			単　59号
合計						
単価						円／m2

1次単価表

単価使用年月	2020.07
歩掛適用年月	2020.07
労務調整係数	1.000-00000　0.0　0

単　41号	足場	安全ﾈｯﾄ:無し	単位	掛m2	単位数量	1	単価	

名称・規格	条件	単位	数量	単価	金額	摘要
足場工	単管傾斜足場,不要,標準(1.0)	掛m2	1			単　62号
合計						
単価						円／掛m2

1次単価表

単価使用年月	2020.07
歩掛適用年月	2020.07
労務調整係数	1.000-00000　0.0　0

単　42号	ｺﾝｸﾘｰﾄ	ｺﾝｸﾘｰﾄ規格:各種,養生費:一般養生, ｺﾝｸﾘｰﾄ夜間割増:無し	単位	m3	単位数量	1	単価	

名称・規格	条件	単位	数量	単価	金額	摘要
ｺﾝｸﾘｰﾄ	無筋･鉄筋構造物,ﾊﾞｯｸﾎｳ(ｸﾚｰﾝ機能付)打設,18-5-40(高炉),一般養生,全ての費用	m3	1			
生ｺﾝｸﾘｰﾄ 小型車割増 4t車		m3	1			
合計						
単価						円／m3

1次単価表

単価使用年月	2020.07
歩掛適用年月	2020.07
労務調整係数	1.000-00000　0.0　0

単　43号	目地板	目地板の種類:瀝青質目地板t=10,目地板厚さ:厚10mm	単位	m2	単位数量	1	単価	

名称・規格	条件	単位	数量	単価	金額	摘要
目地板	瀝青質目地板t=10	m2	1			
合計						
単価						円／m2

1次単価表

単価使用年月	2020.07
歩掛適用年月	2020.07
労務調整係数	1.000-00000　0.0　0

単　44号	水抜ﾊﾟｲﾌﾟ	管径･管種類:VP-65,ﾌｨﾙﾀｰ:有り	単位	m	単位数量	1	単価	

名称・規格	条件	単位	数量	単価	金額	摘要
材料費(m)		m	1			単　61号
合計						
単価						円／m

1次単価表

単価使用年月	2020.07
歩掛適用年月	2020.07
労務調整係数	1.000-00000　0.0　0

単　45号	型枠	型枠の種類:一般型枠	単位	m2	単位数量	1	単価	

名称・規格	条件	単位	数量	単価	金額	摘要
型枠工[砂防]	無,標準(1.0)	m2	1			単　59号
合計						
単価						円／m2

1次単価表

単価使用年月	2020.07
歩掛適用年月	2020.07
労務調整係数	1.000-00000　0.0　0

単　46号	足場	安全ﾈｯﾄ:無し	単位	掛m2	単位数量	1	単価	

名称・規格	条件	単位	数量	単価	金額	摘要
足場工	単管傾斜足場,不要,標準(1.0)	掛m2	1			単　62号
合計						
単価						円／掛m2

1次単価表

単価使用年月	2020.07
歩掛適用年月	2020.07
労務調整係数	1.000-00000　0.0　0

単　47号	ｺﾝｸﾘｰﾄ	ｺﾝｸﾘｰﾄ規格:各種,養生費:一般養生, ｺﾝｸﾘｰﾄ夜間割増:無し	単位	m3	単位数量	1	単価	

名称・規格	条件	単位	数量	単価	金額	摘要
ｺﾝｸﾘｰﾄ	無筋･鉄筋構造物,ﾊﾞｯｸﾎｳ(ｸﾚｰﾝ機能付)打設,18-5-40(高炉),一般養生,全ての費用	m3	1			
生ｺﾝｸﾘｰﾄ 小型車割増 4t車		m3	1			
合計						
単価						円／m3

1次単価表

単価使用年月	2020.07
歩掛適用年月	2020.07
労務調整係数	1.000-00000　0.0　0

単　48号	目地板	目地板の種類:瀝青質目地板t=10,目地板厚さ:厚10mm	単位	m2	単位数量	1	単価	

名称・規格	条件	単位	数量	単価	金額	摘要
目地板	瀝青質目地板t=10	m2	1			
合計						
単価						円／m2

1次単価表

単価使用年月	2020.07
歩掛適用年月	2020.07
労務調整係数	1.000-00000　0.0　0

単　49号	ｺﾝｸﾘｰﾄ	ｺﾝｸﾘｰﾄ規格:各種,養生費:一般養生, ｺﾝｸﾘｰﾄ夜間割増:無し	単位	m3	単位数量	1	単価	

名称・規格	条件	単位	数量	単価	金額	摘要
ｺﾝｸﾘｰﾄ	無筋･鉄筋構造物,ﾊﾞｯｸﾎｳ(ｸﾚｰﾝ機能付)打設,18-5-40(高炉),一般養生,全ての費用	m3	1			
生ｺﾝｸﾘｰﾄ 小型車割増 4t車		m3	1			
合計						
単価						円／m3

1次単価表

単価使用年月	2020.07
歩掛適用年月	2020.07
労務調整係数	1.000-00000　0.0　0

単　50号	目地板	目地板の種類:瀝青質目地板t=10,目地板厚さ:厚10mm	単位	m2	単位数量	1	単価	

名称・規格	条件	単位	数量	単価	金額	摘要
目地板	瀝青質目地板t=10	m2	1			
合計						
単価						円／m2

１次単価表

単価使用年月	2020.07
歩掛適用年月	2020.07
労務調整係数	1.000-00000　0.0　0

単　51号	床堀		単位	m3	単位数量	1	単価	

名称・規格	条件	単位	数量	単価	金額	摘要
床掘り	土砂,上記以外(小規模),全ての費用	m3	1			
合計						
単価						円／m3

１次単価表

単価使用年月	2020.07
歩掛適用年月	2020.07
労務調整係数	1.000-00000　0.0　0

単　52号	埋戻し		単位	m3	単位数量	1	単価	

名称・規格	条件	単位	数量	単価	金額	摘要
埋戻し	最大埋戻幅1m未満	m3	1			
合計						
単価						円／m3

1次単価表

単価使用年月	2020.07
歩掛適用年月	2020.07
労務調整係数	1.000-00000　0.0　0

単　53号	ﾌﾟﾚｷｬｽﾄU型側溝	U型側溝規格:道路用鉄筋ｺﾝｸﾘｰﾄ側溝 1種300B	単位	m	単位数量	1	単価	

名称・規格	条件	単位	数量	単価	金額	摘要
U型側溝	据付け,無し,無し,道路用鉄筋Co側溝1種 JIS A 5372,300B 300×400×2000,無し,縦排水部,有り,再生ｸﾗｯｼ	m	1			単　63号
合計						
単価						円／m

1次単価表

単価使用年月	2020.07
歩掛適用年月	2020.07
労務調整係数	1.000-00000　0.0　0

単　54号	側溝蓋		単位	枚	単位数量	1	単価	

名称・規格	条件	単位	数量	単価	金額	摘要
道路用側溝蓋(1種) 300 41.2×9.5×50		枚	1			
合計						
単価						円／枚

１次単価表

単価使用年月	2020.07
歩掛適用年月	2020.07
労務調整係数	1.000-00000　0.0　0

単　55号	暗渠排水管		単位	m	単位数量	1	単価	

名称・規格	条件	単位	数量	単価	金額	摘要
暗渠排水管	据付,波状管及び網状管,200～400mm,不要,全ての費用	m	1			
合計						
単価						円／m

１次単価表

単価使用年月	2020.07
歩掛適用年月	2020.07
労務調整係数	1.000-00000　0.0　0

単　56号	土のう		単位	袋	単位数量	1	単価	

名称・規格	条件	単位	数量	単価	金額	摘要
大型土のう工	製作･設置,流用土,6m以下	袋	1			単　64号
大型土のう工	撤去,6m以下	袋	1			単　65号
合計						
単価						円／袋

１次単価表

単価使用年月	2020.07
歩掛適用年月	2020.07
労務調整係数	1.000-00000　0.0　0

単　57号	交通誘導警備員 B		単位	人日	単位数量	1	単価	

名称・規格	条件	単位	数量	単価	金額	摘要
交通誘導警備員B		人日	1			単　66号
合計						
単価						円／人日

２次単価表

単価使用年月	2020.07
歩掛適用年月	2020.07
労務調整係数	1.000-00000　0.0　0

単　58号	岩盤清掃		単位	m2	単位数量	10	単価	

名称・規格	条件	単位	数量	単価	金額	摘要
土木一般世話役		人				
普通作業員		人				
諸雑費(率+まるめ)		式	1			
合計						
単価						円／m2

２次単価表

単価使用年月	2020.07
歩掛適用年月	2020.07
労務調整係数	1.000-00000　0.0　0

単　59号	型枠工[砂防]	無,標準(1.0)	単位	m2	単位数量	100	単価	

名称・規格	条件	単位	数量	単価	金額	摘要
型枠工[砂防工](一般型枠)	標準(1.0)	m2	100			単　67号
諸雑費(まるめ)		式	1			
合計						
単価						円／m2

２次単価表

単価使用年月	2020.07
歩掛適用年月	2020.07
労務調整係数	1.000-00000　0.0　0

単　60号	足場設置･撤去[砂防]		単位	m	単位数量	10	単価	

名称・規格	条件	単位	数量	単価	金額	摘要
土木一般世話役		人				
とび工		人				
普通作業員		人				
諸雑費(率+まるめ)		式	1			
合計						
単価						円／m

２次単価表

単価使用年月	2020.07
歩掛適用年月	2020.07
労務調整係数	1.000-00000　0.0　0

単　61号	材料費(m)		単位	m	単位数量	1	単価	

名称・規格	条件	単位	数量	単価	金額	摘要
材料費 VP-65		m	1			
合計						
単価						円／m

２次単価表

単価使用年月	2020.07
歩掛適用年月	2020.07
労務調整係数	1.000-00000　0.0　0

単　62号	足場工	単管傾斜足場,不要,標準(1.0)	単位	掛m2	単位数量	100	単価	

名称・規格	条件	単位	数量	単価	金額	摘要
土木一般世話役		人				
とび工		人				
普通作業員		人				
ﾗﾌﾃﾚｰﾝｸﾚｰﾝ[油圧伸縮ｼﾞﾌﾞ型] 25t吊		日	0.8			
諸雑費(率+まるめ)		式	1			
合計						
単価						円／掛m2

２次単価表

単価使用年月	2020.07
歩掛適用年月	2020.07
労務調整係数	1.000-00000　0.0　0

単　63号	U型側溝	据付け,無し,無し,道路用鉄筋Co側溝1種 JIS A 5372,300B 300×400×2000,無し,縦排水部,有り,再生ｸﾗｯｼ	単位	m	単位数量	10	単価	

名称・規格	条件	単位	数量	単価	金額	摘要
U型側溝 昼間 L2000 1000kg以下 制約無		m	10			
道路用鉄筋ｺﾝｸﾘｰﾄ側溝 1種 300B 300×400×2000		個	5			
再生ｸﾗｯｼｬｰﾗﾝ RC-40		m3	0.6			
諸雑費(まるめ)		式	1			
合計						
単価						円／m

２次単価表

単価使用年月	2020.07
歩掛適用年月	2020.07
労務調整係数	1.000-00000　0.0　0

単　64号	大型土のう工	製作･設置,流用土,6m以下	単位	袋	単位数量	10	単価	

名称・規格	条件	単位	数量	単価	金額	摘要
土木一般世話役		人				
特殊作業員		人				
普通作業員		人				
大型土のう袋材 H=1.08m W=1.1m		袋	10			
ﾊﾞｯｸﾎｳ運転	製作･設置,6m以下	日	0.278			単　68号
諸雑費(率+まるめ)		式	1			
合計						
単価						円／袋

２次単価表

単価使用年月	2020.07
歩掛適用年月	2020.07
労務調整係数	1.000-00000　0.0　0

単　65号	大型土のう工	撤去,6m以下	単位	袋	単位数量	10	単価	

名称・規格	条件	単位	数量	単価	金額	摘要
土木一般世話役		人				
特殊作業員		人				
ﾊﾞｯｸﾎｳ運転	撤去,6m以下	日	0.069			単　69号
諸雑費(まるめ)		式	1			
合計						
単価						円／袋

２次単価表

単価使用年月	2020.07
歩掛適用年月	2020.07
労務調整係数	1.000-00000　0.0　0

単　66号	交通誘導警備員B		単位	人日	単位数量	1	単価	

名称・規格	条件	単位	数量	単価	金額	摘要
交通誘導警備員B		人				
合計						
単価						円／人日

3次単価表

単価使用年月	2020.07
歩掛適用年月	2020.07
労務調整係数	1.000-00000　0.0　0

単　67号	型枠工[砂防工](一般型枠)	標準(1.0)	単位	m2	単位数量	100	単価	

名称・規格	条件	単位	数量	単価	金額	摘要
土木一般世話役		人				
型わく工		人				
普通作業員		人				
ﾗﾌﾃﾚｰﾝｸﾚｰﾝ[油圧伸縮ｼﾞﾌﾞ型] 25t吊		日	2.3			
諸雑費(率+まるめ)		式	1			
合計						
単価						円／m2

3次単価表

単価使用年月	2020.07
歩掛適用年月	2020.07
労務調整係数	1.000-00000　0.0　0

単　68号	ﾊﾞｯｸﾎｳ運転	製作･設置,6m以下	単位	日	単位数量	1	単価	

名称・規格	条件	単位	数量	単価	金額	摘要
運転手(特殊)		人				
軽油 1.2号		L	98			
ﾊﾞｯｸﾎｳ(ｸﾛｰﾗ)[標準･ｸﾚｰﾝ機能付き] 山積0.8m3(平積0.6m3)2.9t吊		日	1.39			
諸雑費(まるめ)		式	1			
合計						
単価						円／日

3次単価表

単価使用年月	2020.07
歩掛適用年月	2020.07
労務調整係数	1.000-00000　0.0　0

単　69号	ﾊﾞｯｸﾎｳ運転	撤去,6m以下	単位	日	単位数量	1	単価	

名称・規格	条件	単位	数量	単価	金額	摘要
運転手(特殊)		人				
軽油 1.2号		L	74			
ﾊﾞｯｸﾎｳ(ｸﾛｰﾗ)[標準･ｸﾚｰﾝ機能付き] 山積0.8m3(平積0.6m3)2.9t吊		日	1.26			
諸雑費(まるめ)		式	1			
合計						
単価						円／日

機労材集計リスト（機械）

工事名	Ｒ２馬土　広瀬北谷　つ・貞光長瀬　流路工事					
単価コード	名　称	規　格	単位	数量	金額	摘要
L001010004	ﾊﾞｯｸﾎｳ(ｸﾛｰﾗ)[標準･ｸﾚｰﾝ機能付き]	山積0.8m3(平積0.6m3)2.9t吊	日	12.952	143,747	
L001010007	ﾊﾞｯｸﾎｳ(ｸﾛｰﾗ)[標準]	山積0.8m3(平積0.6m3)	日	1.253	12,530	
L001070002	振動ﾛｰﾗ(舗装用)[ﾊﾝﾄﾞｶﾞｲﾄﾞ式]	運転質量0.8～1.1t	日	1.475	2,875	
L001130006	ﾗﾌﾃﾚｰﾝｸﾚｰﾝ[油圧伸縮ｼﾞﾌﾞ型]	25t吊	日	6.979	298,701	
L001180001	ﾀﾝﾊﾟ及びﾗﾝﾏ	質量 60～80kg	日	2.748	1,739	
M000202019	ﾊﾞｯｸﾎｳ(ｸﾛｰﾗ)[標準]	排ｶﾞｽ型(第2次) 山積0.8m3	供用日	1.678	31,013	
M000202028	ﾊﾞｯｸﾎｳ(ｸﾛｰﾗ)[標準]	排ｶﾞｽ型(第1次) 山積0.45m3	供用日	0.944	9,426	
M000202096	ﾊﾞｯｸﾎｳ(ｸﾛｰﾗ)[後方超小旋回型]	排ｶﾞｽ型(第2次) 山積0.28m3	供用日	2.457	22,035	
M000301002	ﾀﾞﾝﾌﾟﾄﾗｯｸ[ｵﾝﾛｰﾄﾞ･ﾃﾞｨｰｾﾞﾙ]	4t積級	供用日	2.925	21,100	
M000604006	大型ﾌﾞﾚｰｶ(ﾍﾞｰｽﾏｼﾝ含まず)[油圧式]	質量1300kg級	供用日	0.51	5,706	
	合計額				548,872	

見積単価一覧表

工事名	R2馬土　広瀬北谷　つ･貞光長瀬　流路工事			
名称	規格	単位	単価	備考
処分費	土砂	m3	540	運搬距離　L=4.9km
暗渠排水管	φ300シングル　損料	m	1,640	

Ｒ2馬土 広瀬北谷　つ・貞光長瀬　流路工事

数量計算書(当初)

【広瀬北谷】

数　量　総　括　表

No. 1

工事区分（レベル1）	工　種（レベル2）	種　別（レベル3）	細　別（レベル4）	規　格（レベル5）	単位	数　量	摘　要
砂防堰堤							
	砂防土工	掘削工					
			掘削(土砂)	H＜5m	m^3	70	74.4
			掘削(軟岩)	H＜5m	m^3	20	18.4
		盛土工	盛土(流用土)		m^3	4	4.4
		残土処理工					
			残土等運搬	土砂	m^3	50	51
			残土等処分	土砂	m^3	50	51
流路護岸工							
		作業土工	床　　堀	土砂	m^3	60	64.1
				軟岩	m^3	2	2.1
			基面整正		m^2	50	50.0
			岩盤清掃		m^2	11	10.7
			埋　　戻	種別C	m^3	70	70.5
				種別D	m^3	30	32.1
		ｺﾝｸﾘｰﾄ擁壁工	コンクリート	σ28≧18N/mm2	m^3	10	4号渓流保全工
			目地板	瀝青質目地板t=10mm	m^2	2	
			型枠		m^2	59	30+29
			水抜パイプ	VPφ65	m	2	
			底版コンクリート	σ28≧18N/mm2, t=30cm	m^3	2	4号渓流保全工
			目地板	瀝青質目地板t=10mm	m^2	7	
		ｺﾝｸﾘｰﾄ擁壁工	コンクリート	σ28≧18N/mm2	m^3	6	5号渓流保全工
			目地板	瀝青質目地板t=10mm	m^2	2	
			型枠		m^2	35	18+17
			水抜パイプ	VPφ65	m	2	
			底版コンクリート	σ28≧18N/mm2, t=30cm	m^3	2	5号渓流保全工
			目地板	瀝青質目地板t=10mm	m^2	4	
	床固め工						
		床固め本体工	コンクリート	σ28≧18N/mm2	m^3	27	2号床固工
			型枠	無筋	m^2	49	
			足場	ｷｬｯﾄｳｫｰｸ	m	15	
		垂直壁工	コンクリート	σ28≧18N/mm2	m^3	11	2号垂直壁工
			型枠	無筋	m^2	28	
			足場	ｷｬｯﾄｳｫｰｸ	m	10	

【広瀬北谷】

数　量　総　括　表

No. 2

工事区分（レベル1）	工　種（レベル2）	種　別（レベル3）	細　別（レベル4）	規　格（レベル5）	単位	数　量	摘　　要
	床固め工	垂直壁工	コンクリート	σ28≧18N/mm2	m^3	11	3号垂直壁工
			型枠	無筋	m^2	28	
			足場	ｷｬｯﾄｳｫｰｸ	m	10	
		垂直壁工	コンクリート	σ28≧18N/mm2	m^3	14	4号垂直壁工
			型枠	無筋	m^2	29	
			足場	ｷｬｯﾄｳｫｰｸ	m	9	
			コルゲートパイプD形	半円形 D1650*800t=2.7mm	m	6	
		側壁工	コンクリート	σ28≧18N/mm2	m^3	5	1号床固工
			目地板	瀝青質目地板t=10mm	m^2	4	
			水抜パイプ	VPφ65	m	1	
			型枠		m^2	23	12+11
			足場	単管傾斜	掛m^2	10	
		側壁工	コンクリート	σ28≧18N/mm2	m^3	10	2号床固工
			目地板	瀝青質目地板t=10mm	m^2	6	
			水抜パイプ	VPφ65	m	2	
			型枠		m^2	42	22+20
			足場	単管傾斜	掛m^2	20	
		水叩工	コンクリート	σ28≧18N/mm2	m^3	2	1号床固工
			目地板	瀝青質目地板t=10mm	m^2	5	
		水叩工	コンクリート	σ28≧18N/mm2	m^3	3	2号床固工
			目地板	瀝青質目地板t=10mm	m^2	7	
	排水構造物工						
		側溝工					
			床堀B	土砂	m^3	50	45.7
			埋　戻	D	m^3	30	28.8
		側溝工	落ちふた式U形側溝	300B(1種)	m	62	61.5
			同上　側溝蓋	300B(1種)	枚	124	124
	仮設工						
		仮水路工					
			暗渠排水管	高密度ﾎﾟﾘｴﾁﾚﾝ管φ300	m	40	
			土のう		袋	6	
		交通管理工					
			交通誘導警備員	B	人日	40	

土 工 総 括 表

工 種	種 別	名 称	土 質	f	設計数量	N	C	備 考
発生土								
	床堀残土		土砂	0.9	-33	-33	-30	
	床堀残土		岩	1.15	0	0	-1	
	掘削		土砂	0.9	70	74	67	
	〃		岩	1.15	18	18	21	
必要土								
	盛土		土砂	0.9	4	4	4	
計						4	4	
残土			土砂		41	41	37	-30+67=37(C)
残土			岩		10	14	16	-1+21-4=16(C)

床 堀 残 土 総 括 表

種 別	土 質	f	床 堀		埋 戻		備 考
			N	C	N	C	
流路工			66			103	発生比率
	土砂	0.9	64	58	111	100	64/66 ＝ 97%
	岩	1.15	2	2	3	3	2/66 ＝ 3%
落ち蓋式U形側溝							
	土砂	0.9	46	41	32	29	
計	土砂	0.9	110	99	143	129	99 - 129 = -30 (C)
							110 - 143 = -33 (N)
計	岩	1.15	2	2	3	3	2 - 3 = -1 (C)
							2 - 3 = -1 (N)

土 工 数 量 内 訳 表（砂 防 堰 堤 部）

	盛土工	掘　削　工				作　業　土　工						
	盛　土	掘　削	掘　削	掘　削	掘　削	床　堀	床　堀	埋　戻	埋　戻	埋　戻	基面整正	岩盤清掃
	流用土	土砂 H≧5.0m	土砂 H<5.0m	軟岩ⅠH≧5.0m	軟岩ⅠH<5.0m	土　砂	軟 岩 Ⅰ	B	C	D		
渓流保全工	4.4		74.4		18.4	64.1	2.1		70.5	32.1	50.00	10.73
合　　計	4.4		74.4		18.4	64.1	2.1		70.5	32.1	50.00	10.73

第　　号計算書					土　工　計　算　書　（ 渓流保全工 ）						
測　　点	距　　離 (m)	盛　　土 断　面 (m2)	平均断面 (m2)	数　量 (m3)	掘　　削 （ 土 砂　H<5.0m ） 断　面 (m2)	平均断面 (m2)	数　量 (m3)	断　面 (m2)	平均断面 (m2)	数　量 (m3)	摘　　要
0 + 0.868		0.5			0.0						
0 + 0.080	0.700	0.5	0.50	0.4	0.0						
0 + 0.080		0.0			0.0						
0 + 5.600	5.783	0.0			0.0						
0 + 5.600		0.6			4.8						
0 + 6.300	0.700	0.6	0.60	0.4	4.8	4.80	3.4				
0 + 6.300		0.0			6.9						
0 + 10.000	3.700	0.0			6.9	6.90	25.5				
0 + 10.000		0.0			8.6						
0 + 11.000	1.000	0.0			8.6	8.60	8.6				
0 + 11.000		0.0			0.3						
1 + 0.500	9.478	0.2	0.10	0.9	3.8	2.05	19.4				
1 + 0.500		1.4			6.1						
1 + 1.200	0.700	1.4	1.40	1.0	6.1	6.10	4.3				
1 + 3.500	2.300	0.1	0.75	1.7	5.4	5.75	13.2				
小　　計	24.361			4.4			74.4				
累　　計	24.361			4.4			74.4				

第　　号計算書　　土　工　計　算　書　（ 渓流保全工 ）

測　　点	距　離 (m)	掘　削 （ 軟岩Ⅰ　H＜5.0m ） 断　面 (m2)	平均断面 (m2)	数　量 (m3)	断　面	平均断面	数　量	断　面	平均断面	数　量	摘　要
0 ＋ 0.868		8.2									４号垂直壁構造図参照
0 ＋ 0.080	0.700	8.2	8.20	5.7							〃
0 ＋ 0.080		2.2									
0 ＋ 5.600	5.783	2.2	2.20	12.7							
小　　計	6.483			18.4							
合　　計	6.483			18.4							

床掘

第　　号計算書				土　工　計　算　書　（ 渓流保全工 ）							
測　　点	距　離 (m)	床　掘　（ 土砂 ）			床　掘　（ 軟岩Ⅰ ）						摘　要
		断　面 (m2)	平均断面 (m2)	数　量 (m3)	断　面 (m2)	平均断面 (m2)	数　量 (m3)	断　面	平均断面	数　量	
0 + 0.868		0.0			3.0						
0 + 0.080	0.700	0.0			3.0	3.00	2.1				
0 + 0.080		0.0									
0 + 5.600	5.783	0.0									
0 + 5.600		8.8									
0 + 6.300	0.700	8.8	8.80	6.2							
0 + 6.300		5.1									
0 + 10.000	3.700	5.1	5.10	18.9							
0 + 10.000		6.5									
0 + 11.000	1.000	6.5	6.50	6.5							
0 + 11.000		0.0									
1 + 0.500	9.478	1.3	0.65	6.2							
1 + 0.500		9.9									
1 + 1.200	0.700	9.9	9.90	6.9							
1 + 3.500	2.300	7.0	8.45	19.4							
小　　計	24.361			64.1			2.1				
累　　計	24.361			64.1			2.1				

第　　号計算書　　土　工　計　算　書　（ 渓流保全工 ）

測　　点	距　離 (m)	埋　戻(C) 断　面 (m2)	平均断面 (m2)	数　量 (m3)	埋　戻(D) 断　面 (m2)	平均断面 (m2)	数　量 (m3)	断　面	平均断面	数　量	摘　要
0 + 0.868		0.0			0.1						
0 + 0.080	0.700	0.0			0.1	0.10	0.1				
0 + 0.080		3.8			0.0						
0 + 5.600	5.783	3.8	3.80	22.0	0.0						
0 + 5.600		0.0			0.0						
0 + 6.300	0.700	0.0			0.0						
0 + 6.300		4.9			3.0						
0 + 10.000	3.700	4.9	4.90	18.1	3.0	3.00	11.1				
0 + 10.000		1.0			0.0						
0 + 11.000	1.000	1.0	1.00	1.0	0.0						
0 + 11.000		5.9			2.4						
1 + 0.500	9.478	0.3	3.10	29.4	1.9	2.15	20.4				
1 + 0.500		0.0			0.0						
1 + 1.200	0.700	0.0			0.0						
1 + 3.500	2.300	0.0			0.4	0.20	0.5				
小　　計	24.361			70.5			32.1				
累　　計	24.361			70.5			32.1				

第　　号計算書　　土　工　計　算　書　（ 渓流保全工 ）

測　　点	距　離 (m)	基面整正 断　面 (m)	基面整正 平均断面 (m)	基面整正 数　量 (m2)	岩盤清掃 断　面 (m)	岩盤清掃 平均断面 (m)	岩盤清掃 数　量 (m2)	断　面	平均断面	数　量	摘　要
0 + 0.868		0.00			6.00						
0 + 0.080	0.700	0.00			6.00	6.000	4.20				
0 + 0.080		0.00			1.13						
0 + 5.600	5.783	0.00			1.13	1.130	6.53				
0 + 5.600		6.10			0.00						
0 + 6.300	0.700	6.10	6.10	4.3	0.00						
0 + 6.300		3.05			0.00						
0 + 10.000	3.700	3.05	3.05	11.3	0.00						
0 + 10.000		8.40			0.00						
0 + 11.000	1.000	8.40	8.40	8.4	0.00						
0 + 11.000		0.14			0.00						
1 + 0.500	9.478	1.58	0.86	8.2	0.00						
1 + 0.500		6.10			0.00						
1 + 1.200	0.700	6.10	6.10	4.3	0.00						
1 + 3.500	2.300	5.68	5.89	13.5	0.00						
小　　計	24.361			50.0			10.73				
累　　計	24.361			50.0			10.73				

床　固　工　計　算　書

1号床固め工数量内訳表

	コンクリート	型　枠	裏型枠	単管傾斜足場	収縮目地	水抜パイプ	
	(m^3)	(m^2)	(m^2)	(掛m^2)	(m^2)	(m)	
側壁護岸【左岸】	2.48	5.78	5.48	5.78	2.23	0.53	
側壁護岸【右岸】	2.48	5.78	5.48	5.78	2.23	0.53	
合　　計	4.96	11.56	10.96	11.56	4.46	1.06	
水叩き工	1.75				4.90		
合　　計	1.75	0.00	0.00	0.00	4.90	0.00	

2号床固め工数量内訳表

	コンクリート	型　枠	裏型枠	単管傾斜足場	収縮目地	水抜パイプ	
	(m^3)	(m^2)	(m^2)	(掛m^2)	(m^2)	(m)	
側壁護岸【左岸】	5.00	10.76	10.22	10.76	2.78	1.15	
側壁護岸【右岸】	5.00	10.76	10.22	10.76	2.78	1.15	
合　　計	10.00	21.52	20.44	21.52	5.56	2.30	
水叩き工	2.81				6.88		
合　　計	2.81	0.00	0.00	0.00	6.88	0.00	

4号渓流保全工数量内訳表

	コンクリート	型　枠	裏型枠	収縮目地	水抜パイプ		
	(m^3)	(m^2)	(m^2)	(m^2)	(m)		
側壁護岸【左岸】	4.75	14.35	13.80	1.04	1.19		
側壁護岸【右岸】	5.10	15.40	14.81	1.04	1.28		
合　　計	9.85	29.75	28.61	2.08	2.47		
底　版	2.46			6.87			
合　　計	2.46	0.00	0.00	6.87	0.00		

5号渓流保全工数量内訳表

	コンクリート	型　枠	裏型枠	収縮目地	水抜パイプ		
	(m^3)	(m^2)	(m^2)	(m^2)	(m)		
側壁護岸【左岸】	2.91	8.79	8.46	1.04	0.73		
側壁護岸【右岸】	3.10	9.37	9.01	1.04	0.78		
合　　計	6.01	18.16	17.47	2.08	1.51		
底　版	1.50			4.39			
合　　計	1.50	0.00	0.00	4.39	0.00		

第　　号　計算書	前　庭　保　護　工　　計　　算　　書　　(1号)					
種　　別	側壁護岸・水叩き	名　　称	算　　式	単位	小　　計	合　　計
		護　岸　部			片岸当り	箇所当り
		コンクリート	1/2×(0.15×H+0.60)×H	m^3		
		型　　枠	$\sqrt{(1^2+0.5^2)}\times H$	m^2		
		裏　型　枠	$\sqrt{(1^2+0.35^2)}\times h$	m^2		
		単管傾斜足場	$\sqrt{(1^2+0.5^2)}\times H$	掛㎡		
		目　地　材	瀝青質目地板 t=10mm　上・下流部に2.0ヶ所			
			上流部 (H=3.30m)　1/2×(0.15×3.30+0.60)×3.30×$\sqrt{(1^2+0.2^2)}$	m^2	1.84	
			下流部 (H=1.40m)　1/2×(0.15×1.4+0.6)×1.40			
			下流部 (H=1.90m)　1/2×(0.15×1.90+1.02)×1.90 ×$\sqrt{(1^2+0.2^2)}$	m^2	1.83	
		水抜パイプ	1/3×1/2×{0.15×H'+0.6}×H'	m		
			＊水叩きより上部に配置する。			
		水 叩 き 部				
		コンクリート	図面、断面計算書参照	m^3		
		目　地　材	瀝青質目地板 t=10mm　上・下流部に2.0ヶ所			
			上流部　12.26×$\sqrt{(1^2+0.2^2)}$	m^2		12.50
			下流部　9.60×$\sqrt{(1^2+0.2^2)}$	m^2		9.79
			側壁部　断面計算書参照	m^2		

●上流側

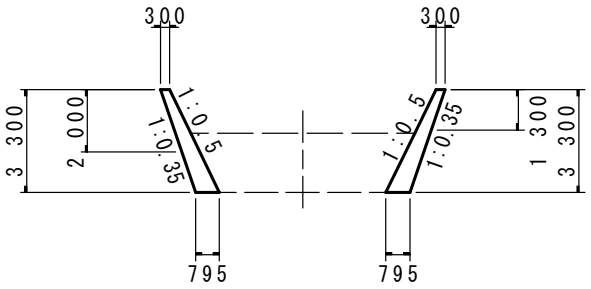

●上流側

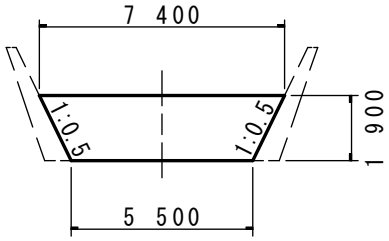

※下流側については前庭保護工詳細図参照

第　　号　計算書	前　庭　保　護　工　　計　　算　　書　　(2号)					
種　　別	側壁護岸・水叩き	名　　称	算　　式	単位	小　　計	合　　計
		護　岸　部			片岸当り	箇所当り
●上流側	(左岸)	コンクリート	1/2×(0.2×H+0.60)×H	m^3		
		型　　枠	$\sqrt{(1^2+0.5^2)}\times H$	m^2		
		裏　型　枠	$\sqrt{(1^2+0.3^2)}\times h$	m^2		
		単管傾斜足場	$\sqrt{(1^2+0.5^2)}\times H$	掛㎡		
		目　地　材	瀝青質目地板 t=10mm　上・下流部に2.0ヶ所			
			上流部 (H=1.40m)　1/2×(0.2×1.4+0.6)×1.40			
			上流部 (H=5.00m)　1/2×(0.2×5.00+1.16)×5.00 ×$\sqrt{(1^2+0.2^2)}$	m^2	6.12	
			下流部 (H=4.438m)　1/2×(0.20×4.438+0.60)×4.438	m^2	3.30	
		水抜パイプ	1/3×1/2×{0.2×H'+0.6}×H'　＊水叩きより上部に配置する。	m		
●下流側	(右岸)	コンクリート	1/2×(0.5×H+0.60)×H	m^3		
		型　　枠	$\sqrt{(1^2+0.5^2)}\times H$	m^2		
		裏　型　枠	h	m^2		
		枠組み足場	H	掛㎡		
		単管傾斜足場	$\sqrt{(1^2+0.5^2)}\times H$	掛㎡		
		目　地　材	瀝青質目地板 t=10mm　上・下流部に2.0ヶ所			
			上流部 (H=1.40m)　1/2×(0.5×1.4+0.6)×1.40			
			上流部 (H=5.00m)　1/2×(0.5×5.00+2.00)×5.00 ×$\sqrt{(1^2+0.2^2)}$	m^2	12.38	
			下流部 (H=4.438m)　1/2×(0.50×4.438+0.60)×4.438	m^2	6.26	
		水抜パイプ	1/3×1/2×{0.5×H'+0.6}×H'　＊水叩きより上部に配置する。	m		

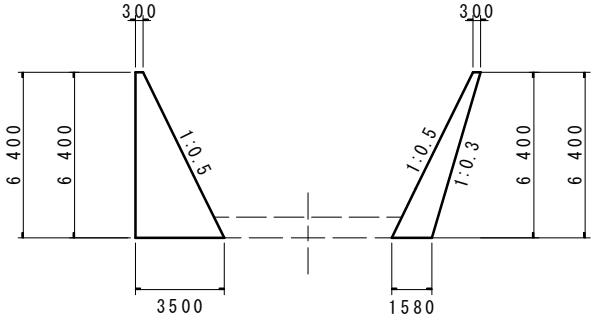

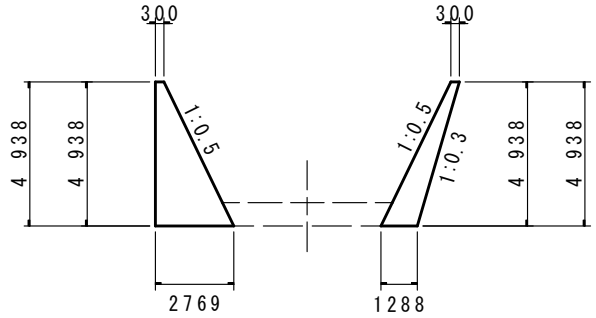

第　　号　計算書	前　庭　保　護　工　　計　　算　　書　　(2号)					
種　　別	側壁護岸・水叩き	名　　称	算　　式	単位	小　　計	合　　計
		水 叩 き 部			片岸当り	箇所当り
●上流側		コンクリート	図面、断面計算書参照	m^3		
		目　地　材	瀝青質目地板 t=10mm　上・下流部に2.0ヶ所			
			上流部　$5.60\times\sqrt{(1^2+0.2^2)}$	m^2		5.71
			下流部　1.74	m^2		1.74
			側壁部　断面計算書参照	m^2		

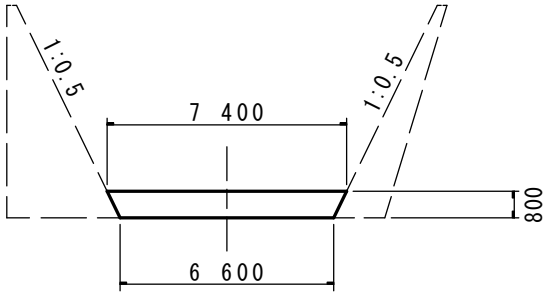

●下流側

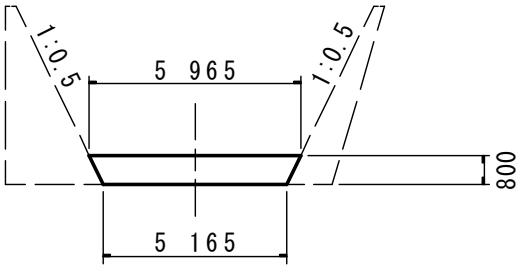

第　　号　計算書	渓　流　保　全　工　　計　　算　　書				(1号)	
種　　別	側壁護岸・水叩き	名　　称	算　　式	単位	小　　計	合　　計
		護　岸　部			片岸当り	箇所当り
●上流側	(左岸)	コンクリート	1/2×(0.2×H+0.60)×H	m^3		
		型　　枠	√(1²+0.5²)×H	m^2		
		裏　型　枠	√(1²+0.3²)×h	m^2		
		単管傾斜足場	√(1²+0.5²)×H	掛㎡		
		目　地　材	瀝青質目地板 t=10mm　上・下流部に2.0ヶ所			
			上流部 (H=4.438m)　※　2号前庭保護部で計上	m^2		
			下流部 (H=1.40m)　1/2×(0.20×1.40+0.60)×1.40	m^2	0.62	
		水抜パイプ	1/3×1/2×{0.5×H'+0.6}×H'	m		
			＊底版より上部に配置する。			
●下流側	(右岸)	コンクリート	1/2×(0.5×H+0.60)×H	m^3		
		型　　枠	√(1²+0.5²)×H	m^2		
		裏　型　枠	h	m^2		
		枠組み足場	H	掛㎡		
		単管傾斜足場	√(1²+0.5²)×H	掛㎡		
		目　地　材	瀝青質目地板 t=10mm　上・下流部に2.0ヶ所			
			上流部 (H=4.438m)　※　2号前庭保護部で計上	m^2		
			下流部 (H=1.40m)　1/2×(0.50×1.40+0.60)×1.40	m^2	0.91	
		水抜パイプ	1/3×1/2×{0.5×H'+0.6}×H'	m		
			＊底版より上部に配置する。			

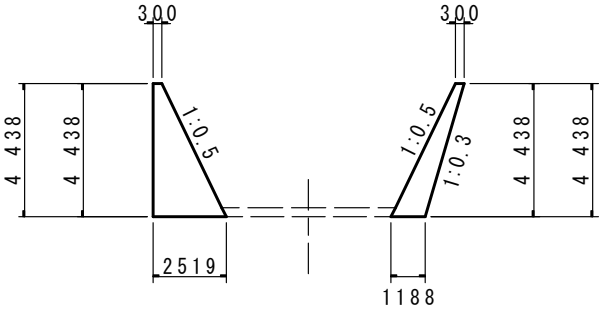

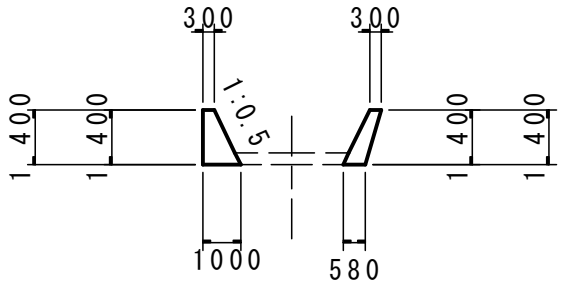

第　　号　計算書	渓　流　保　全　工　　計　　算　　書　　(1号)					
種　　別	側壁護岸・水叩き	名　　称	算　　式	単位	小　　計	合　　計
		底　版　部			片岸当り	箇所当り
		コンクリート	図面、断面計算書参照	m^3		
		目　地　材	瀝青質目地板 t=10mm　上・下流部に2.0ヶ所			
			上流部　※　2号前庭保護部で計上	m^2		
			下流部　0.86	m^2		0.86
			側壁部　断面計算書参照	m^2		
		植石	17.55／0.30×3個	個		176

●上流側

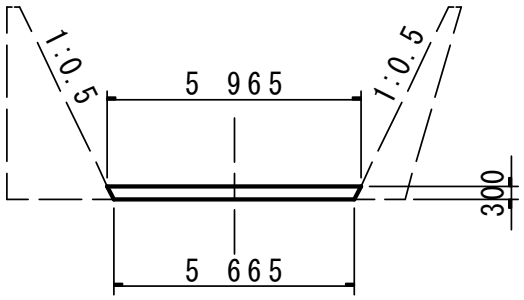

●下流側

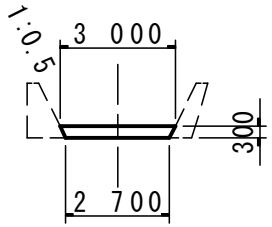

第　　号　計算書	渓　流　保　全　工　　計　　算　　書　　(2号)					
種　　別	側壁護岸・水叩き	名　　称	算　　式	単位	小　　計	合　　計
		護　岸　部			片岸当り	箇所当り
●上流側		コンクリート	1/2×(0.1×H+0.60)×H	m^3		
		型　　枠	$\sqrt{(1^2+0.5^2)}$×H	m^2		
		裏　型　枠	$\sqrt{(1^2+0.4^2)}$×h	m^2		
		単管傾斜足場	$\sqrt{(1^2+0.5^2)}$×H	掛㎡		
		目　地　材	瀝青質目地板 t=10mm　上・下流部に2.0ヶ所			
			上流部 (H=1.40m)　1/2×(0.10×1.40+0.60)×1.40	m^2	0.52	
			中間部 (H=1.40m)　1/2×(0.10×1.40+0.60)×1.40	m^2	0.52	
			下流部 (H=1.40m)　1/2×(0.10×1.40+0.60)×1.40	m^2	0.52	
●上流側		水抜パイプ	1/3×1/2×{0.1×H'+0.6}×H'	m		
			＊底版より上部に配置する。			
		底　版　部				
		コンクリート	図面、断面計算書参照	m^3		
		目　地　材	瀝青質目地板 t=10mm　上・下流部に2.0ヶ所			
			上流部　0.86	m^2		0.86
			中間部　(0.86+0.26)/2	m^2		0.56
			下流部　0.26	m^2		0.26
※下流側については前庭保護工詳細図参照			側壁部　断面計算書参照	m^2		
		植石	9.05／0.30×3個	個		91

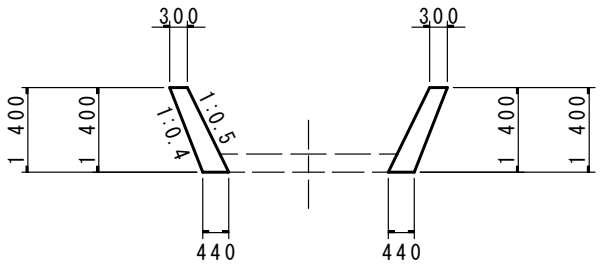

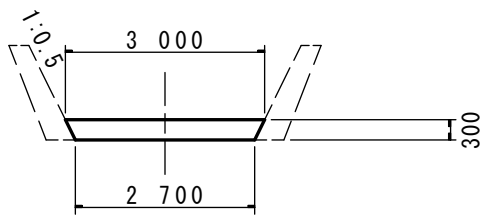

第　　号　計算書	渓　流　保　全　工　　計　　算　　書　　(3号)					
種　　別	側壁護岸・水叩き	名　　称	算　　式	単位	小　　計	合　　計
		護　岸　部			片岸当り	箇所当り
●上流側		コンクリート	1/2×(0.1×H+0.60)×H	m^3		
		型　　枠	$\sqrt{(1^2+0.5^2)}\times H$	m^2		
		裏　型　枠	$\sqrt{(1^2+0.4^2)}\times h$	m^2		
		単管傾斜足場	$\sqrt{(1^2+0.5^2)}\times H$	掛㎡		
		目　地　材	瀝青質目地板 t=10mm　上・下流部に2.0ヶ所			
			上流部 (H=1.40m)　1/2×(0.10×1.40+0.60)×1.40	m^2	0.52	
			下流部 (H=1.40m)　1/2×(0.10×1.40+0.60)×1.40	m^2	0.52	
●上流側		水抜パイプ	1/3×1/2×{0.1×H'+0.6}×H'	m		
			＊底版より上部に配置する。			
		底　版　部				
		コンクリート	図面、断面計算書参照	m^3		
		目　地　材	t=10mm　上・下流部に2.0ヶ所			
			上流部　0.26	m^2		0.26
			下流部　0.26	m^2		0.26
			側壁部　断面計算書参照	m^2		
※下流側については前庭保護工詳細図参照						

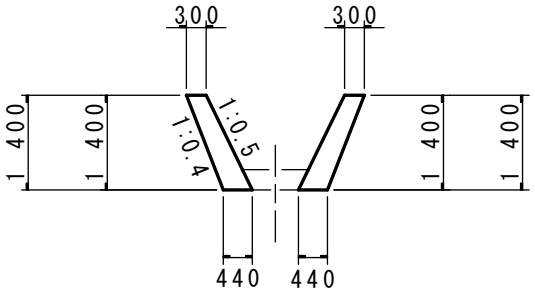

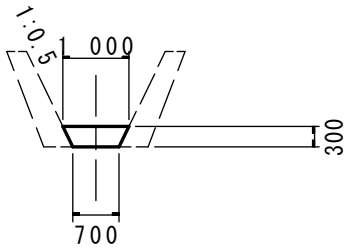

第　　号　計算書	床　固　工　計　算　書					(1号)
種　別	側壁護岸・水叩き	名　称	算　式	単位	小　計	合　計
		護　岸　部			片岸当り	箇所当り
●上流側		コンクリート	1/2×(0.15×H+0.60)×H	m^3		
		型　枠	$\sqrt{(1^2+0.5^2)}\times H$	m^2		
		裏　型　枠	$\sqrt{(1^2+0.35^2)}\times h$	m^2		
		単管傾斜足場	$\sqrt{(1^2+0.5^2)}\times H$	掛㎡		
		目　地　材	瀝青質目地板 t=10mm　上・下流部に2.0ヶ所			
			上流部 (H=1.10m)　1/2×(0.15×1.10+0.6)×1.10			
			上流部 (H=1.70m)　1/2×(0.15×1.70+0.93)×1.70 $\times\sqrt{(1^2+0.2^2)}$	m^2	1.45	
			下流部 (H=1.80m)　1/2×(0.15×1.80+0.60)×1.80	m^2	0.78	
●上流側		水抜パイプ	1/3×1/2×{0.15×H'+0.6}×H'	m		
			＊底版より上部に配置する。			
		底　版　部				
		コンクリート	図面、断面計算書参照	m^3		
		目　地　材	瀝青質目地板 t=10mm　上・下流部に2.0ヶ所			
			上流部　$1.23\times\sqrt{(1^2+0.2^2)}$	m^2		1.25
			下流部　0.46	m^2		0.46
			側壁部　断面計算書参照	m^2		
※下流側については前庭保護工詳細図参照						

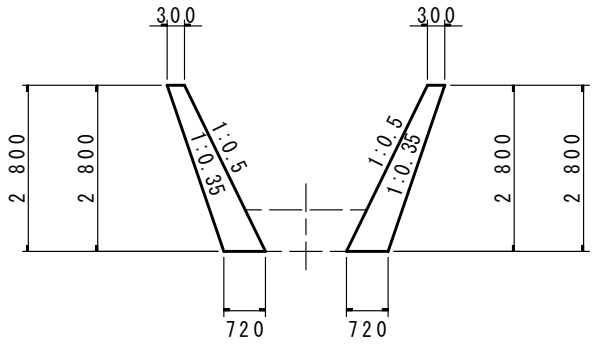

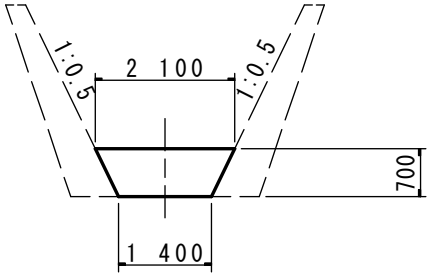

第　　号　計算書	渓　流　保　全　工　　計　　算　　書　　(4号)					
種　　別	側壁護岸・水叩き	名　　称	算　　式	単位	小　　計	合　　計
		護　岸　部			片岸当り	箇所当り
●上流側		コンクリート	1/2×(0.1×H+0.60)×H	m^3		
		型　　枠	$\sqrt{(1^2+0.5^2)}\times H$	m^2		
		裏　型　枠	$\sqrt{(1^2+0.4^2)}\times h$	m^2		
		単管傾斜足場	$\sqrt{(1^2+0.5^2)}\times H$	掛㎡		
		目　地　材	瀝青質目地板 t=10mm　上・下流部に2.0ヶ所			
			上流部 (H=1.40m)　1/2×(0.10×1.40+0.60)×1.40	m^2	0.52	
			下流部 (H=1.40m)　1/2×(0.10×1.40+0.60)×1.40	m^2	0.52	
●上流側		水抜パイプ	1/3×1/2×{0.1×H'+0.6}×H'	m		
			＊底版より上部に配置する。			
		底　版　部				
		コンクリート	図面、断面計算書参照	m^3		
		目　地　材	瀝青質目地板 t=10mm　上・下流部に2.0ヶ所			
			上流部　0.26	m^2		0.26
			下流部　0.26	m^2		0.26
			側壁部　断面計算書参照	m^2		
※下流側については前庭保護工詳細図参照						

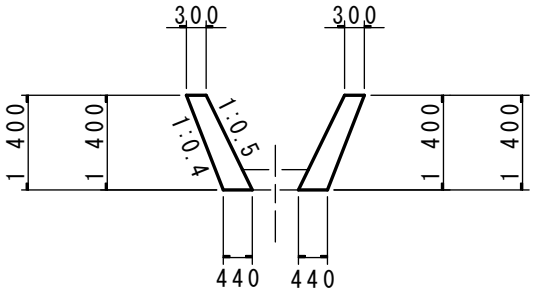

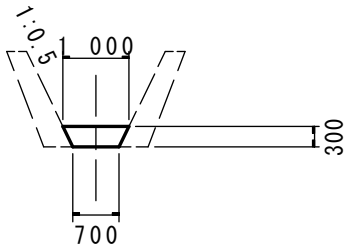

第　　号　計算書	床　固　工　計　算　書					(2号)
種　別	側壁護岸・水叩き	名　称	算　式	単位	小　計	合　計
		護　岸　部			片岸当り	箇所当り
		コンクリート	1/2×(0.15×H+0.60)×H	m^3		
		型　枠	$\sqrt{(1^2+0.5^2)}\times H$	m^2		
		裏　型　枠	$\sqrt{(1^2+0.35^2)}\times h$	m^2		
		単管傾斜足場	$\sqrt{(1^2+0.5^2)}\times H$	掛㎡		
		目　地　材	瀝青質目地板 t=10mm　上・下流部に2.0ヶ所			
			上流部 (H=1.10m)　1/2×(0.15×1.10+0.6)×1.10			
			上流部 (H=2.40m)　1/2×(0.15×2.40+0.93)×2.40 $\times\sqrt{(1^2+0.2^2)}$	m^2	2.00	
			下流部 (H=1.80m)　1/2×(0.15×1.80+0.60)×1.80	m^2	0.78	
		水抜パイプ	1/3×1/2×{0.15×H'+0.6}×H'	m		
			＊底版より上部に配置する。			
		底　版　部				
		コンクリート	図面、断面計算書参照	m^3		
		目　地　材	瀝青質目地板 t=10mm　上・下流部に2.0ヶ所			
			上流部　$1.23\times\sqrt{(1^2+0.2^2)}$	m^2		1.25
			下流部　0.46	m^2		0.46
			側壁部　断面計算書参照	m^2		

●上流側

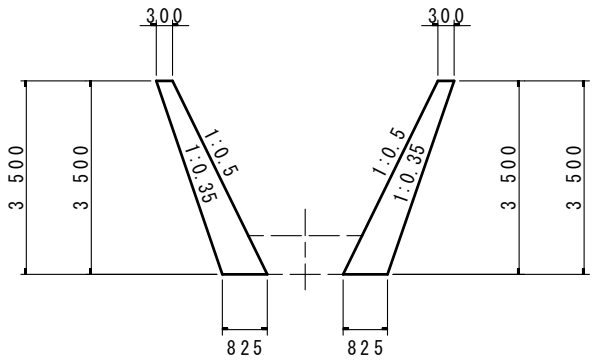

●上流側

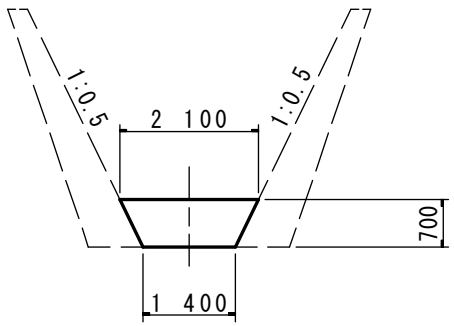

※下流側については前庭保護工詳細図参照

第　　号　計算書	渓　流　保　全　工　　計　　算　　書　　(5号)					
種　　別	側壁護岸・水叩き	名　　称	算　　式	単位	小　　計	合　　計
		護　岸　部			片岸当り	箇所当り
●上流側		コンクリート	1/2×(0.1×H+0.60)×H	m^3		
		型　　枠	$\sqrt{(1^2+0.5^2)}\times H$	m^2		
		裏　型　枠	$\sqrt{(1^2+0.4^2)}\times h$	m^2		
		単管傾斜足場	$\sqrt{(1^2+0.5^2)}\times H$	掛㎡		
		目　地　材	瀝青質目地板 t=10mm　上・下流部に2.0ヶ所			
			上流部 (H=1.40m)　1/2×(0.10×1.40+0.60)×1.40	m^2	0.52	
			下流部 (H=1.40m)　1/2×(0.10×1.40+0.60)×1.40	m^2	0.52	
●上流側		水抜パイプ	1/3×1/2×{0.1×H'+0.6}×H'	m		
			＊底版より上部に配置する。			
		底　版　部				
		コンクリート	図面、断面計算書参照	m^3		
		目　地　材	瀝青質目地板 t=10mm　上・下流部に2.0ヶ所			
			上流部　0.26	m^2		0.26
			下流部　0.26	m^2		0.26
			側壁部　断面計算書参照	m^2		
※下流側については前庭保護工詳細図参照						

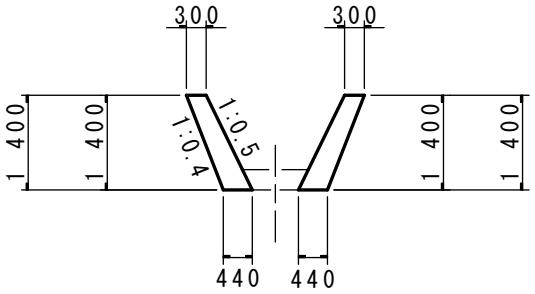

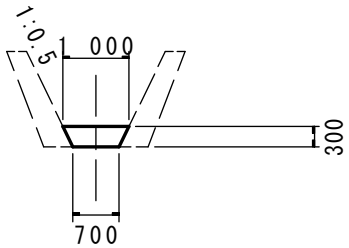

第　　号計算書　　床固工計算書　【1号：側壁左岸側】

測点	距離 (m)	コンクリート 断面 (m2)	コンクリート 平均断面 (m2)	コンクリート 数量 (m3)	型枠 断面 (m)	型枠 平均断面 (m)	型枠 数量 (m2)	裏型枠 断面 (m)	裏型枠 平均断面 (m)	裏型枠 数量 (m2)	摘要
1 + 1.200		0.78			2.01			1.91			H=1.80m h=1.80m
1 + 3.160	1.960	1.43	1.105	2.17	3.13	2.570	5.04	2.97	2.440	4.78	H=2.80m h=2.80m
1 + 3.500	0.340	0.42	0.925	0.31	1.23	2.180	0.74	1.16	2.065	0.70	H=1.10m h=1.10m
合計	2.300			2.48			5.78			5.48	

測点	距離 (m)	単管傾斜足場 断面 (m)	単管傾斜足場 平均断面 (m)	単管傾斜足場 数量 (掛m2)	水抜パイプ 断面 (m)	水抜パイプ 平均断面 (m)	水抜パイプ 数量 (m)	断面	平均断面	数量	摘要
1 + 1.200		2.01			0.14						H=1.80m H'=1.10m
1 + 3.160	1.960	3.13	2.570	5.04	0.32	0.230	0.45				H=2.80m H'=2.10m
1 + 3.500	0.340	1.23	2.180	0.74	0.14	0.230	0.08				H=1.10m H'=1.10m
		収縮目地：＝1.45 + 0.78 = 2.23 m^2						*合計＝2.23m2*			
合計	2.300			5.78			0.53				

第　　号 計 算 書　　床固工計算書　【1号：側壁右岸側】

測　　点	距　離 (m)	コンクリート 断　面 (m2)	コンクリート 平均断面 (m2)	コンクリート 数　量 (m3)	型　枠 断　面 (m)	型　枠 平均断面 (m)	型　枠 数　量 (m2)	裏 型 枠 断　面 (m)	裏 型 枠 平均断面 (m)	裏 型 枠 数　量 (m2)	摘　要
1 + 1.200		0.78			2.01			1.91			H=1.80m h=1.80m
1 + 3.160	1.960	1.43	1.105	2.17	3.13	2.570	5.04	2.97	2.440	4.78	H=2.80m h=2.80m
1 + 3.500	0.340	0.42	0.925	0.31	1.23	2.180	0.74	1.16	2.065	0.70	H=1.10m h=1.10m
合　　計	2.300			2.48			5.78			5.48	

測　　点	距　離 (m)	単管傾斜足場 断　面 (m)	単管傾斜足場 平均断面 (m)	単管傾斜足場 数　量 (掛m2)	水抜パイプ 断　面 (m)	水抜パイプ 平均断面 (m)	水抜パイプ 数　量 (m)	断　面	平均断面	数　量	摘　要
1 + 1.200		2.01			0.14						H=1.80m H'=1.10m
1 + 3.160	1.960	3.13	2.570	5.04	0.32	0.230	0.45				H=2.80m H'=2.10m
1 + 3.500	0.340	1.23	2.180	0.74	0.14	0.230	0.08				H=1.10m H'=1.10m
		収縮目地：＝1.45 + 0.78 = 2.23 m^2						*合計＝2.23m2*			
合　　計	2.300			5.78			0.53				

第　　号計算書　　床固工計算書　【1号：水叩き】

測　　点	距　離 (m)	コンクリート 断　面 (m2)	平均断面 (m2)	数　量 (m3)	収縮目地(側壁側) 断　面 (m)	平均断面 (m)	数　量 (m2)	断　面	平均断面	数　量	摘　要
1 + 1.200		0.46			1.57						図面参照
1 + 3.160	1.960	1.23	0.845	1.66	1.57	1.570	3.08				図面参照
1 + 3.300	0.140	0.00	0.615	0.09	0.00	0.785	0.11				図面参照
					※ $\sqrt{(1^2+0.5^2)}$×水叩き厚×2(両側)						
		収縮目地：側壁部＋水叩き上・下流部＝3.19＋1.25＋0.46＝4.90 m^2									
合　　計	2.100			1.75			3.19				

第　　号 計 算 書　　渓流保全工計算書　【4号：側壁左岸側】

測　　点	距　離 (m)	コンクリート 断　面 (m2)	コンクリート 平均断面 (m2)	コンクリート 数　量 (m3)	型　枠 断　面 (m)	型　枠 平均断面 (m)	型　枠 数　量 (m2)	裏 型 枠 断　面 (m)	裏 型 枠 平均断面 (m)	裏 型 枠 数　量 (m2)	摘　要
0 + 11.000		0.52			1.57			1.51			H=1.40m h=1.40m
1 + 0.500	9.140	0.52	0.520	4.75	1.57	1.570	14.35	1.51	1.510	13.80	H=1.40m h=1.40m
合　　計	9.140			4.75			14.35			13.80	

測　　点	距　離 (m)	水抜パイプ 断　面 (m)	水抜パイプ 平均断面 (m)	水抜パイプ 数　量 (m)	断　面	平均断面	数　量	断　面	平均断面	数　量	摘　要
0 + 11.000		0.13									H=1.40m H'=1.10m
1 + 0.500	9.140	0.13	0.130	1.19							H=1.40m H'=1.10m
		収縮目地：＝0.52 + 0.52 = 1.04 m^2						*合計＝1.04m2*			
合　　計	9.140			1.19							

第　　号 計 算 書　　渓流保全工計算書　【4号：側壁右岸側】

測　　点	距　離 (m)	コンクリート 断　面 (m2)	コンクリート 平均断面 (m2)	コンクリート 数　量 (m3)	型　枠 断　面 (m)	型　枠 平均断面 (m)	型　枠 数　量 (m2)	裏 型 枠 断　面 (m)	裏 型 枠 平均断面 (m)	裏 型 枠 数　量 (m2)	摘　要
0 + 11.000		0.52			1.57			1.51			H=1.40m h=1.40m
1 + 0.500	9.810	0.52	0.520	5.10	1.57	1.570	15.40	1.51	1.510	14.81	H=1.40m h=1.40m
合　　計	9.810			5.10			15.40			14.81	

測　　点	距　離 (m)	水抜パイプ 断　面 (m)	水抜パイプ 平均断面 (m)	水抜パイプ 数　量 (m)	断　面	平均断面	数　量	断　面	平均断面	数　量	摘　要
0 + 11.000		0.13									H=1.40m H'=1.10m
1 + 0.500	9.810	0.13	0.130	1.28							H=1.40m H'=1.10m
		収縮目地：＝0.52 + 0.52 = 1.04 m^2						*合計＝1.04m2*			
合　　計	9.810			1.28							

第　　号計算書　　渓流保全工計算書　【4号：底版】

測　　点	距　離 (m)	コンクリート 断　面 (m2)	平均断面 (m2)	数　量 (m3)	収縮目地(側壁側) 断　面 (m)	平均断面 (m)	数　量 (m2)	断　面	平均断面	数　量	摘　要
0 ＋ 11.000		0.26			0.67						図面参照
1 ＋ 0.500	9.478	0.26	0.260	2.46	0.67	0.670	6.35				図面参照
					※ $\sqrt{(1^2+0.5^2)}$ ×底版厚×2(両側)						
		収縮目地：側壁部＋水叩き上・下流部＝6.35＋0.26＋0.26＝6.87 m^2									
合　　計	9.478			2.46			6.35				

第　　号計算書　　床固工計算書　【2号：側壁左岸側】

測点	距離 (m)	コンクリート 断面 (m2)	コンクリート 平均断面 (m2)	コンクリート 数量 (m3)	型枠 断面 (m)	型枠 平均断面 (m)	型枠 数量 (m2)	裏型枠 断面 (m)	裏型枠 平均断面 (m)	裏型枠 数量 (m2)	摘要
0 + 6.300		0.78			2.01			1.91			H=1.80m h=1.80m
0 + 9.520	3.220	1.97	1.375	4.43	3.91	2.960	9.53	3.71	2.810	9.05	H=3.50m h=3.50m
0 + 10.000	0.480	0.42	1.195	0.57	1.23	2.570	1.23	1.16	2.435	1.17	H=1.10m h=1.10m
合計	3.700			5.00			10.76			10.22	

測点	距離 (m)	単管傾斜足場 断面 (m)	単管傾斜足場 平均断面 (m)	単管傾斜足場 数量 (掛m2)	水抜パイプ 断面 (m)	水抜パイプ 平均断面 (m)	水抜パイプ 数量 (m)	断面	平均断面	数量	摘要
0 + 6.300		2.01			0.14						H=1.80m H'=1.10m
0 + 9.520	3.220	3.91	2.960	9.53	0.48	0.310	1.00				H=3.50m H'=2.80m
0 + 10.000	0.480	1.23	2.570	1.23	0.14	0.310	0.15				H=1.10m H'=1.10m
		収縮目地：＝2.00 + 0.78 = 2.78 m^2						*合計＝2.78m2*			
合計	3.700			10.76			1.15				

第　　号計算書　　床固工計算書　【2号：側壁右岸側】

測点	距離 (m)	コンクリート 断面 (m2)	コンクリート 平均断面 (m2)	コンクリート 数量 (m3)	型枠 断面 (m)	型枠 平均断面 (m)	型枠 数量 (m2)	裏型枠 断面 (m)	裏型枠 平均断面 (m)	裏型枠 数量 (m2)	摘要
0 + 6.300		0.78			2.01			1.91			H=1.80m h=1.80m
0 + 9.520	3.220	1.97	1.375	4.43	3.91	2.960	9.53	3.71	2.810	9.05	H=3.50m h=3.50m
0 + 10.000	0.480	0.42	1.195	0.57	1.23	2.570	1.23	1.16	2.435	1.17	H=1.10m h=1.10m
合計	3.700			5.00			10.76			10.22	

測点	距離 (m)	単管傾斜足場 断面 (m)	単管傾斜足場 平均断面 (m)	単管傾斜足場 数量 (掛m2)	水抜パイプ 断面 (m)	水抜パイプ 平均断面 (m)	水抜パイプ 数量 (m)	断面	平均断面	数量	摘要
0 + 6.300		2.01			0.14						H=1.80m H'=1.10m
0 + 9.520	3.220	3.91	2.960	9.53	0.48	0.310	1.00				H=3.50m H'=2.80m
0 + 10.000	0.480	1.23	2.570	1.23	0.14	0.310	0.15				H=1.10m H'=1.10m
		収縮目地：＝2.00 + 0.78 = 2.78 m^2						*合計＝2.78m2*			
合計	3.700			10.76			1.15				

第　　号計算書　　床固工計算書　【2号：水叩き】

測　　点	距　離 (m)	コンクリート 断　面 (m2)	平均断面 (m2)	数　量 (m3)	収縮目地(側壁側) 断　面 (m)	平均断面 (m)	数　量 (m2)	断　面	平均断面	数　量	摘　要
0 + 0.630		0.46			1.57						図面参照
0 + 9.520	3.220	1.23	0.845	2.72	1.57	1.570	5.06				図面参照
0 + 9.660	0.140	0.00	0.615	0.09	0.00	0.785	0.11				図面参照
					※ $\sqrt{(1^2+0.5^2)}$×水叩き厚×2(両側)						
		収縮目地：側壁部＋水叩き上・下流部＝5.17＋1.25＋0.46＝6.88 m^2									
合　　計	3.360			2.81			5.17				

第　　号計算書　　渓流保全工計算書　【5号：側壁左岸側】

測点	距離 (m)	コンクリート 断面 (m2)	コンクリート 平均断面 (m2)	コンクリート 数量 (m3)	型枠 断面 (m)	型枠 平均断面 (m)	型枠 数量 (m2)	裏型枠 断面 (m)	裏型枠 平均断面 (m)	裏型枠 数量 (m2)	摘要
0 - 0.080		0.52			1.57			1.51			H=1.40m h=1.40m
0 + 5.600	5.600	0.52	0.520	2.91	1.57	1.570	8.79	1.51	1.510	8.46	H=1.40m h=1.40m
合計	5.600			2.91			8.79			8.46	

測点	距離 (m)	水抜パイプ 断面 (m)	水抜パイプ 平均断面 (m)	水抜パイプ 数量 (m)	断面	平均断面	数量	断面	平均断面	数量	摘要
0 + 0.080		0.13									H=1.40m H'=1.10m
0 + 5.600	5.600	0.13	0.130	0.73							H=1.40m H'=1.10m
		収縮目地：＝0.52 + 0.52 = 1.04 m^2						*合計＝1.04m2*			
合計	5.600			0.73							

第　　号 計 算 書　　渓流保全工計算書　【5号：側壁右岸側】

測　　点	距　離 (m)	コンクリート 断　面 (m2)	コンクリート 平均断面 (m2)	コンクリート 数　量 (m3)	型　枠 断　面 (m)	型　枠 平均断面 (m)	型　枠 数　量 (m2)	裏 型 枠 断　面 (m)	裏 型 枠 平均断面 (m)	裏 型 枠 数　量 (m2)	摘　要
0 － 0.450		0.52			1.57			1.51			H=1.40m h=1.40m
0 ＋ 5.600	5.970	0.52	0.520	3.10	1.57	1.570	9.37	1.51	1.510	9.01	H=1.40m h=1.40m
合　　計	5.970			3.10			9.37			9.01	

測　　点	距　離 (m)	水抜パイプ 断　面 (m)	水抜パイプ 平均断面 (m)	水抜パイプ 数　量 (m)	断　面	平均断面	数　量	断　面	平均断面	数　量	摘　要
0 ＋ 0.450		0.13									H=1.40m H'=1.10m
0 ＋ 5.600	5.970	0.13	0.130	0.78							H=1.40m H'=1.10m
		収縮目地：＝0.52 ＋ 0.52 ＝ 1.04 m^2						*合計＝1.04m2*			
合　　計	5.970			0.78							

第　　号計算書　　渓流保全工計算書　【5号：底版】

測　　点	距　離 (m)	コンクリート 断　面 (m2)	平均断面 (m2)	数　量 (m3)	収縮目地(側壁側) 断　面 (m)	平均断面 (m)	数　量 (m2)	断　面	平均断面	数　量	摘　要
0 － 0.270		0.26			0.67						図面参照
0 ＋ 5.600	5.783	0.26	0.260	1.50	0.67	0.670	3.87				図面参照
					※ $\sqrt{(1^2+0.5^2)}$ ×底版厚×2(両側)						
		収縮目地：側壁部＋水叩き上・下流部＝3.87＋0.26＋0.26＝4.39 m^2									
合　　計	5.783			1.50			3.87				

2　号　垂　直　壁　工　数　量　内　訳　表

		コンクリート (m³)	型　枠 (m²)	足場工 (m)					
本　体	本体	10.80	26.13	9.6					
	水通し部	---	1.72	---					
	側面部	---	---	---					
埋戻コンクリート（下流側）	左　岸	---	---	---					
	右　岸	---		---					
	控　除	---	---	---					
埋戻コンクリート（上流側）	左　岸	---	---	---					
	右　岸	---		---					
	控　除	---	---	---					
合　計		10.80	27.85	9.6					

● 2号垂直壁工

コンクリート

オベリスク公式により算出を行う。

(1) 本ダム・副ダム・垂直壁工

継続工事を含め，全体数量，当年度数量ともオベリスク公式で算出のこと。

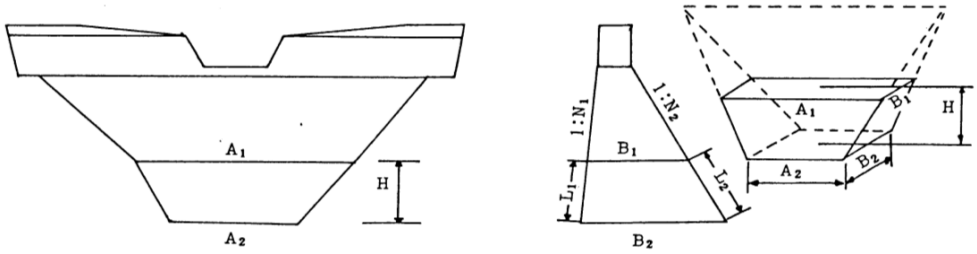

図５－１９　　立積・面積算出図

オベリスク

$$V=\frac{H}{6}\left\{(2A_1+A_2)B_1+(2A_2+A_1)B_2\right\} \cdots\cdots (5-7)$$

$$=\frac{H}{6}\left\{A_1B_1+(A_1+A_2)(B_1+B_2)+A_2B_2\right\} \cdots\cdots (5-8)$$

●集計表

Aブロック	※埋戻コン含む	10.80
Bブロック	※埋戻コン含む	
Cブロック	※埋戻コン含む	

小計　10.80 m^3

控除数量

合計　10.80 m^3

コンクリート　（2号垂直壁工）
オベリスク公式により算出を行う。（前頁参照）

番　号	A1	A2	B1	B2	H	数量
①	5.000	2.800	0.700	1.140	2.200	7.72
②	2.000	2.000	0.700	0.700	1.100	1.54
③	2.000	2.000	0.700	0.700	1.100	1.54
合　計						10.80 m^3

型　枠　(2号垂直壁工)

下流側：1／2×（A1＋A2）×H1（下流法長）

上流側：1／2×（A1＋A2）×H2（上流法長）

番　号	A1	A2	H1	H2	下流勾配	上流勾配	H	下流側	上流側
①	5.000	2.800	2.244	2.200	0.20	0.00	2.200	8.75	8.58
②	2.000	2.000	1.100	1.100	0.00	0.00	1.100	2.20	2.20
③	2.000	2.000	1.100	1.100	0.00	0.00	1.100	2.20	2.20
小　計								13.15	12.98

上下流合計　26.13 m2

水通し部：1／2×（A1＋A2）×H1（法長）

番　号	A1	A2	H1	法勾配	H	
1	0.700	0.700	1.230	0.5	1.100	0.86
小計						0.86
合計					×２	**1.72**

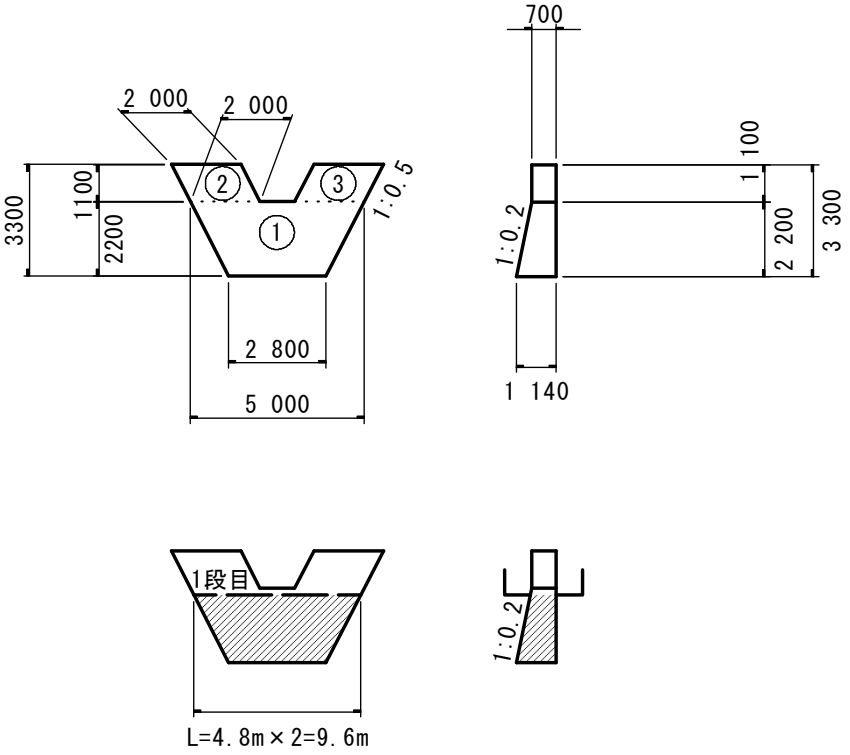

2　号　床　固　工　数　量　内　訳　表

		コンクリート (m³)	型　枠 (m²)	足場工 (m)					
本　体	本体	26.89	46.96	14.8					
	水通し部	---	2.46	---					
	側面部	---	---	---					
埋戻コンクリート（下流側）	左　岸	---	---	---					
	右　岸	---		---					
	控　除	---	---	---					
埋戻コンクリート（上流側）	左　岸	---	---	---					
	右　岸	---		---					
	控　除	---	---	---					
合　計		26.89	49.42	14.8					

● 2号床固工

コンクリート

オベリスク公式により算出を行う。

(1) 本ダム・副ダム・垂直壁工

継続工事を含め，全体数量，当年度数量ともオベリスク公式で算出のこと。

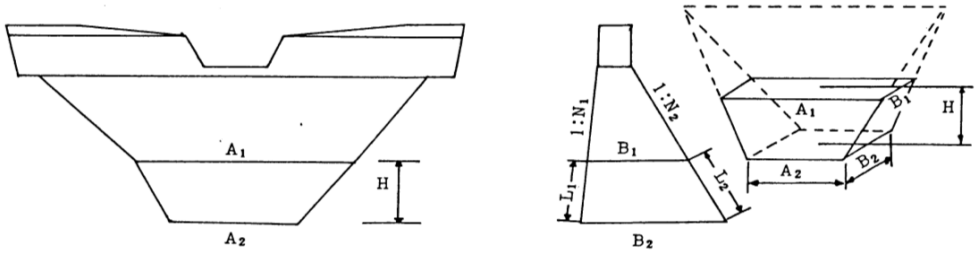

図５－１９　　立積・面積算出図

オベリスク

$$V = \frac{H}{6}\left\{ (2A_1 + A_2)B_1 + (2A_2 + A_1)B_2 \right\} \cdots\cdots (5-7)$$

$$= \frac{H}{6}\left\{ A_1B_1 + (A_1 + A_2)(B_1 + B_2) + A_2B_2 \right\} \cdots\cdots (5-8)$$

●集計表

Aブロック	※埋戻コン含む	26.89
Bブロック	※埋戻コン含む	
Cブロック	※埋戻コン含む	

小計　26.89 m^3

控除数量

合計　**26.89** m^3

コンクリート　（2号床固工）
オベリスク公式により算出を行う。（前頁参照）

番　号	A1	A2	B1	B2	H	数量
①	7.800	5.400	1.000	1.480	2.400	19.41
②	3.400	3.400	1.000	1.000	1.100	3.74
③	3.400	3.400	1.000	1.000	1.100	3.74
合　計						26.89 m^3

型　枠　(2号床固工)

下流側：1／2×（A1＋A2）×H1（下流法長）

上流側：1／2×（A1＋A2）×H2（上流法長）

番　号	A1	A2	H1	H2	下流勾配	上流勾配	H	下流側	上流側
①	7.800	5.400	2.448	2.400	0.20	0.00	2.400	16.16	15.84
②	3.400	3.400	1.100	1.100	0.00	0.00	1.100	3.74	3.74
③	3.400	3.400	1.100	1.100	0.00	0.00	1.100	3.74	3.74
小　計								23.64	23.32

上下流合計　46.96 m2

水通し部：1／2×（A1＋A2）×H1（法長）

番　号	A1	A2	H1	法勾配	H	
1	1.000	1.000	1.230	0.5	1.100	1.23
小計						1.23
合計					×２	**2.46**

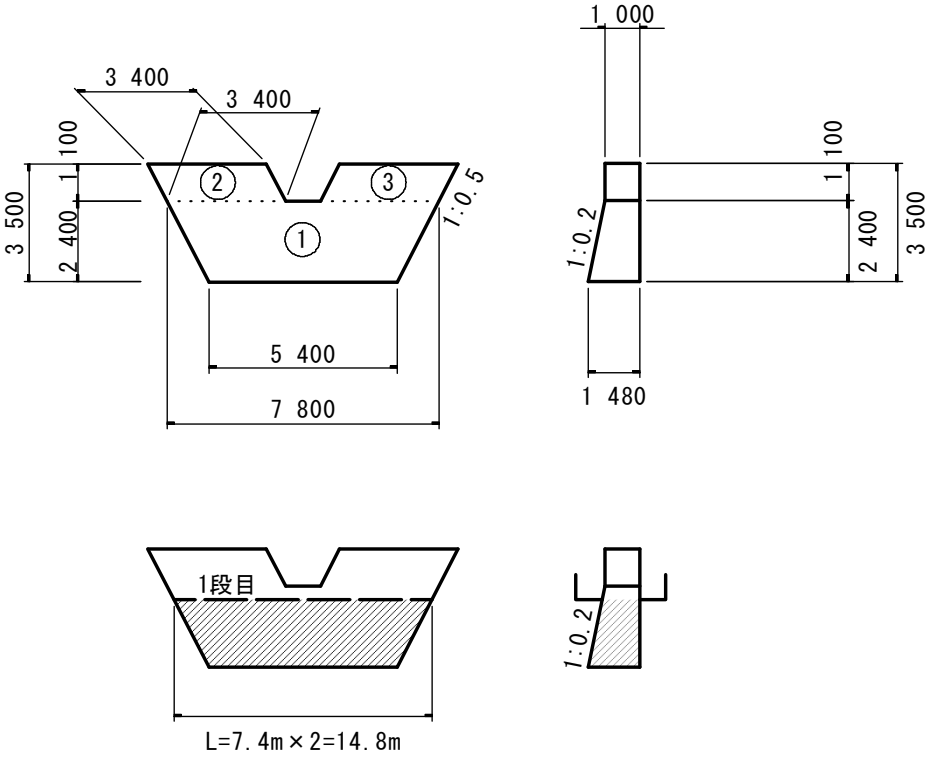

3　号　垂　直　壁　工　数　量　内　訳　表

		コンクリート (m³)	型　枠 (m²)	足場工 (m)					
本　体	本体	10.80	26.13	9.6					
	水通し部	---	1.72	---					
	側面部	---	---	---					
埋戻コンクリート（下流側）	左　岸	---	---	---					
	右　岸	---		---					
	控　除	---	---	---					
埋戻コンクリート（上流側）	左　岸	---	---	---					
	右　岸	---		---					
	控　除	---	---	---					
合　計		10.80	27.85	9.6					

● 3号垂直壁工

コンクリート

オベリスク公式により算出を行う。

(1) 本ダム・副ダム・垂直壁工

継続工事を含め，全体数量，当年度数量ともオベリスク公式で算出のこと。

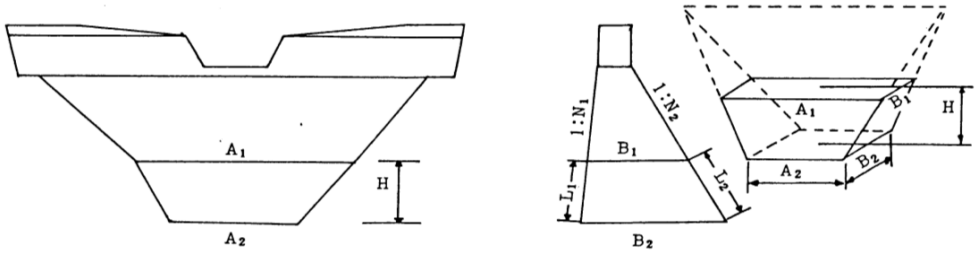

図５－１９　　立積・面積算出図

オベリスク

$$V = \frac{H}{6}\left\{ (2A_1 + A_2)B_1 + (2A_2 + A_1)B_2 \right\} \cdots\cdots (5-7)$$

$$= \frac{H}{6}\left\{ A_1B_1 + (A_1 + A_2)(B_1 + B_2) + A_2B_2 \right\} \cdots\cdots (5-8)$$

●集計表

Aブロック	※埋戻コン含む	10.80
Bブロック	※埋戻コン含む	
Cブロック	※埋戻コン含む	

小計　10.80 m^3

控除数量

合計　10.80 m^3

コンクリート　（3号垂直壁工）
オベリスク公式により算出を行う。（前頁参照）

番　号	A1	A2	B1	B2	H	数量
①	5.000	2.800	0.700	1.140	2.200	7.72
②	2.000	2.000	0.700	0.700	1.100	1.54
③	2.000	2.000	0.700	0.700	1.100	1.54
合　計						10.80 m^3

型　枠　(3号垂直壁工)

下流側：1／2×（A1＋A2）×H1（下流法長）

上流側：1／2×（A1＋A2）×H2（上流法長）

番　号	A1	A2	H1	H2	下流勾配	上流勾配	H	下流側	上流側
①	5.000	2.800	2.244	2.200	0.20	0.00	2.200	8.75	8.58
②	2.000	2.000	1.100	1.100	0.00	0.00	1.100	2.20	2.20
③	2.000	2.000	1.100	1.100	0.00	0.00	1.100	2.20	2.20
小　計								13.15	12.98

上下流合計　　26.13 m2

水通し部：1／2×（A1＋A2）×H1（法長）

番　号	A1	A2	H1	法勾配	H	
1	0.700	0.700	1.230	0.5	1.100	0.86
小計						0.86
合計					×２	**1.72**

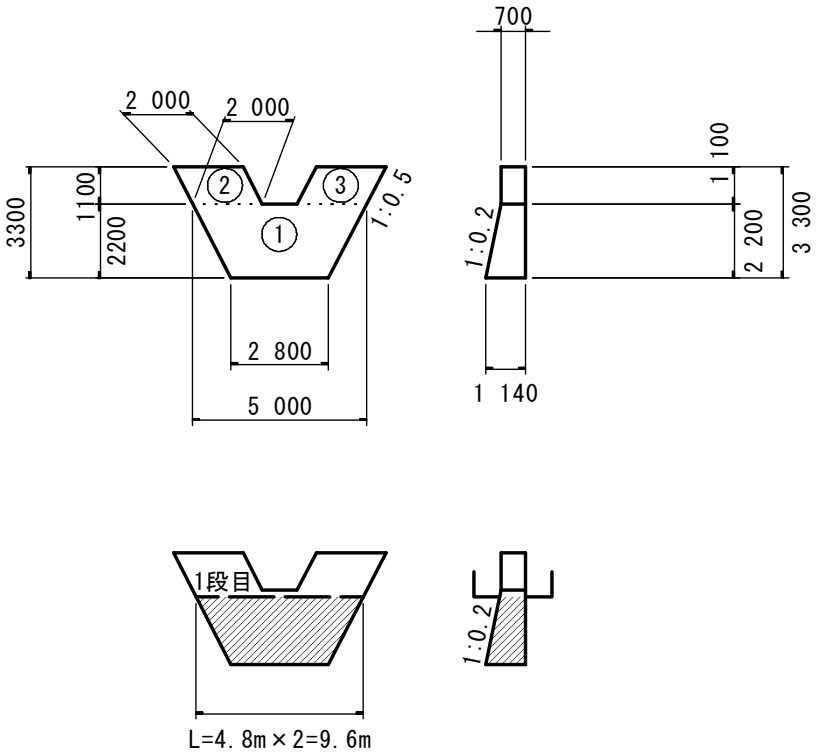

4　号　垂　直　壁　工　数　量　内　訳　表

		コンクリート (m³)	型　枠 (m²)	足場工 (m)					
本　体	本体	14.18	27.10	8.7					
	水通し部	---	1.72	---					
	側面部	---	---	---					
埋戻コンクリート（下流側）	左　岸	---	---	---					
	右　岸	---		---					
	控　除	---	---	---					
埋戻コンクリート（上流側）	左　岸	---	---	---					
	右　岸	---		---					
	控　除	---	---	---					
合　計		14.18	28.82	8.7					

● 4号垂直壁工

コンクリート

オベリスク公式により算出を行う。

(1) 本ダム・副ダム・垂直壁工

継続工事を含め，全体数量，当年度数量ともオベリスク公式で算出のこと。

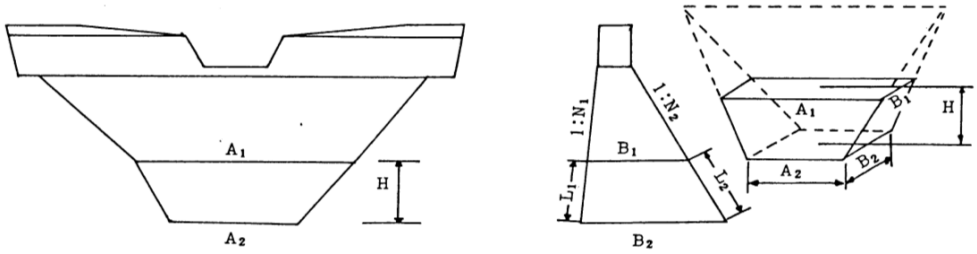

図５－１９　　立積・面積算出図

オベリスク

$$V = \frac{H}{6}\left\{ (2A_1 + A_2)B_1 + (2A_2 + A_1)B_2 \right\} \cdots\cdots (5-7)$$

$$= \frac{H}{6}\left\{ A_1B_1 + (A_1 + A_2)(B_1 + B_2) + A_2B_2 \right\} \cdots\cdots (5-8)$$

●集計表

Aブロック		10.94
埋戻コンクリート	0.62×1/2×(6.1+4.36)=	3.24

小計　14.18 m^3

控除数量

合計　14.18 m^3

コンクリート　（4号垂直壁工）
オベリスク公式により算出を行う。（前頁参照）

番　号	A1	A2	B1	B2	H	数量
①	5.440	4.360	0.700	1.060	1.800	7.70
②	2.000	2.220	0.700	0.700	1.100	1.62
③	2.000	2.220	0.700	0.700	1.100	1.62
合　計						10.94 m^3

型　枠　（4号垂直壁工）

下流側：1／2×（A1＋A2）×H1（下流法長）

上流側：1／2×（A1＋A2）×H2（上流法長）

番　号	A1	A2	H1	H2	下流勾配	上流勾配	H	下流側	上流側
①	5.440	4.360	1.836	1.800	0.20	0.00	1.800	9.00	8.82
②	2.000	2.220	1.100	1.100	0.00	0.00	1.100	2.32	2.32
③	2.000	2.220	1.100	1.100	0.00	0.00	1.100	2.32	2.32
小　計								13.64	13.46

上下流合計　27.10 m2

水通し部：1／2×（A1＋A2）×H1（法長）

番　号	A1	A2	H1	法勾配	H	
1	0.700	0.700	1.230	0.5	1.100	0.86
小計						0.86
合計					×２	**1.72**

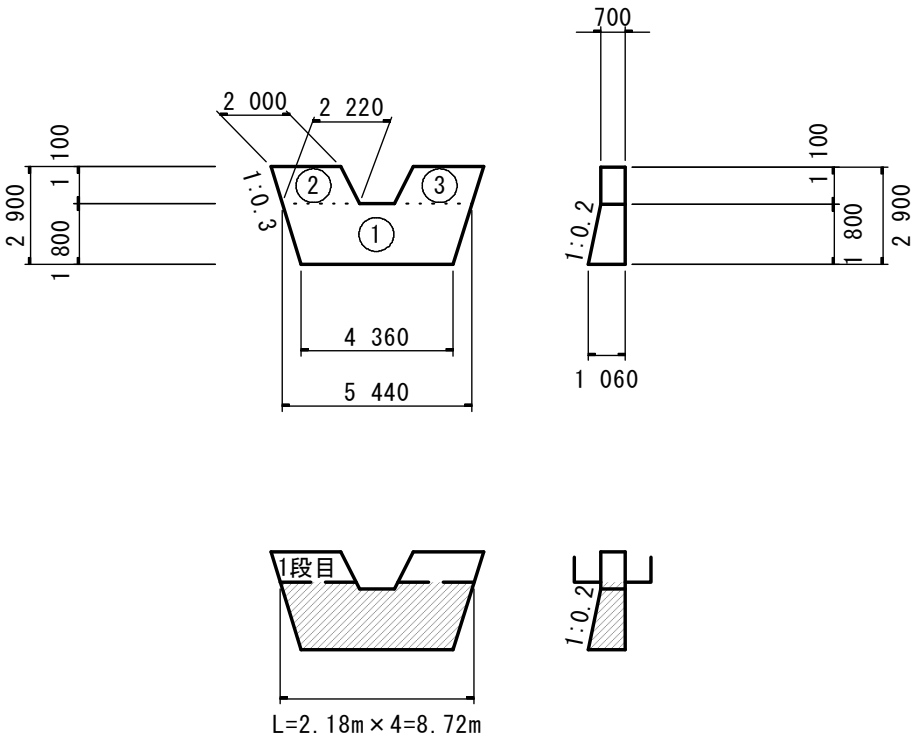

第　　号計算書　　作業土工計算書（流末処理工）

測点	距離 (m)	床掘 B 断面 (m2)	床掘 B 平均断面 (m2)	床掘 B 数量 (m3)	埋戻 D 断面 (m2)	埋戻 D 平均断面 (m2)	埋戻 D 数量 (m3)	断面	平均断面	数量	摘要
0 + 0.000		0.7			0.5						
0 + 16.500	15.5	0.7	0.70	10.9	0.5	0.50	7.8				
1 + 0.000	3.1	0.7	0.70	2.2	0.5	0.50	1.6				
1 + 11.500	11.2	0.6	0.65	7.3	0.3	0.40	4.5				
2 + 0.000	8.5	0.8	0.70	6.0	0.5	0.40	3.4				
2 + 9.000	9.0	0.9	0.85	7.7	0.5	0.50	4.5				
2 + 17.700	8.9	0.8	0.85	7.6	0.5	0.50	4.5				
3 + 0.000	5.0	0.8	0.80	4.0	0.5	0.50	2.5				
小計	61.2			45.7			28.8				
合計	61.2	m		45.7	m3		28.8	m3			

第　　号　計算書	排　水　構　造　物　工　　計　　算　　書		No.
名　　称	位　　置	数　　量	摘　　要
集水桝・マンホール工			
U字溝	NO.　0　～　NO.　3　付近	61.5　m	排水路
	合　計	61.5　m	

第　　号　計算書	排　水　構　造　物　工　　計　　算　　書	No.

種　　別	U字溝	名　　称	算　　式	単位	小　　計	合　　計
						m当たり
		落ちふた式U形側溝　300B(1種)	L=2.0m	個		0.50
			L=1.0m	個		1.00
		基礎砕石	0.5	m^2		0.50
		基面整正	0.5	m^2		0.50
		落ちふた式U形側溝　300B(1種)蓋版	@L=0.5m	枚		2

落ちふた式U形側溝　300B(1種)

※L=2.0mあるいはL=1.0m

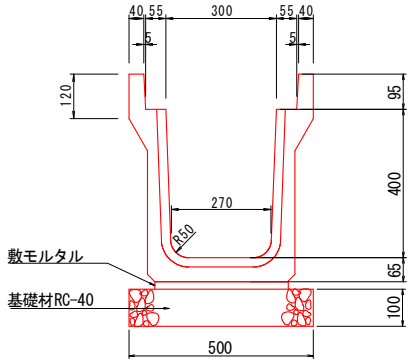
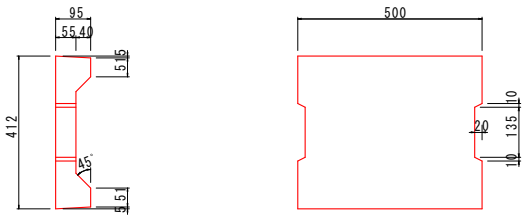
落ちふた式U形側溝　蓋版　300B(1種)